HCPW 206.

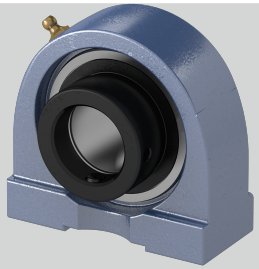

Befestigungsschraube Gehäuse	M 10
Befestigung auf der Welle	Exzenterringbefestigung
d (mm)	30
w (mm)	82
h (mm)	42,9
L (mm)	48,4
n (mm)	18,3
Tragzahlen in kN dyn.	19,51
Tragzahlen in kN stat.	11,3
Stahlblechschutzkappe	Geha?useeinheiten sind auf Anfrage mit Stahl- blec
Gehäusematerial	Grauguss
l (mm)	16
Temperaturbereich	-25°C bis 120°C
b (mm)	40
a (mm)	98
e (mm)	76,2
Material Lagereinsatz	Wälzlagerstahl 100Cr6
S (mm)	M10

Brand: EBS

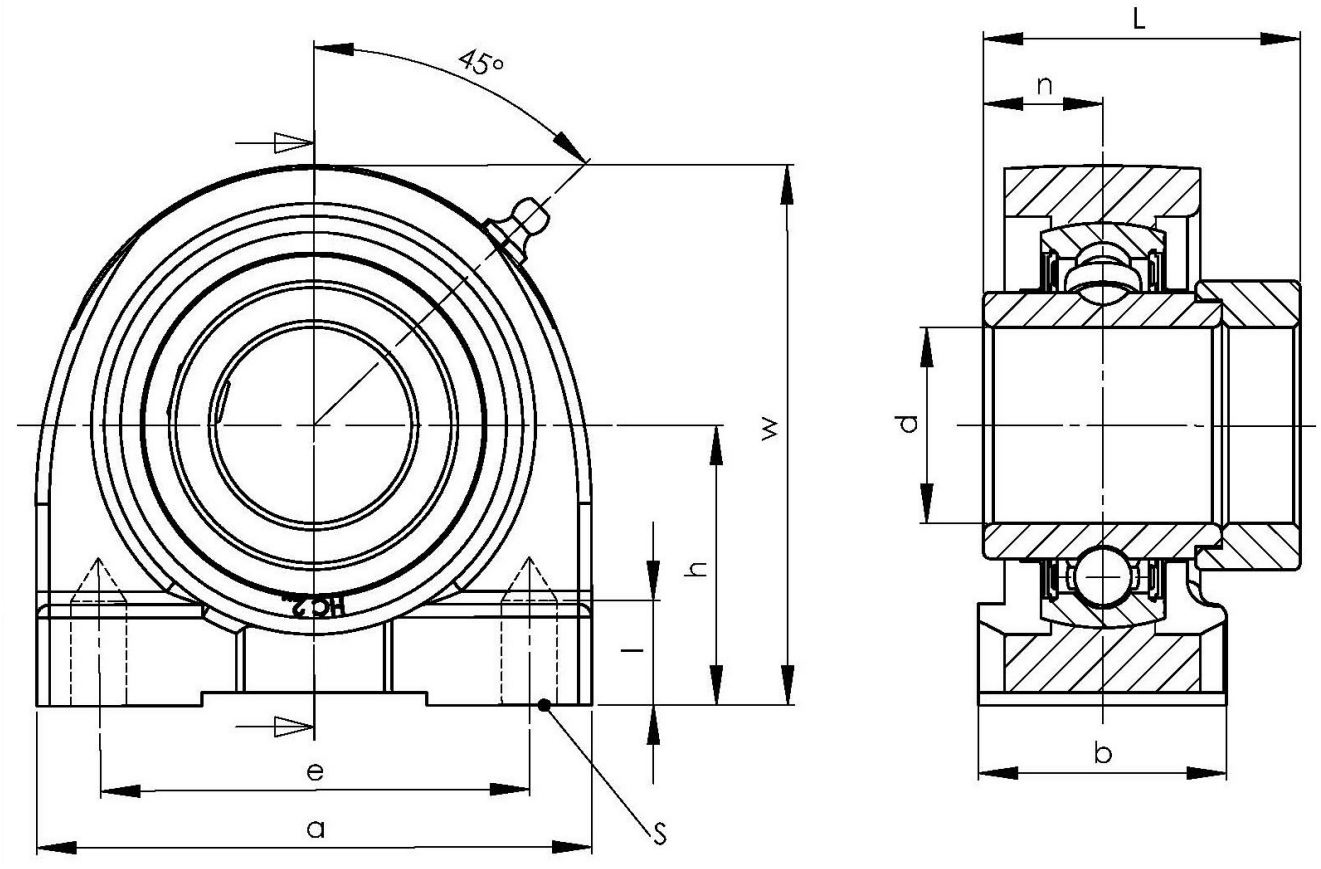

NBR Gehäuse- und Wälzlager GmbH · Geister Landweg 15 · D-48153 Münster
Phone + 49251 987 22 222 · info@nbr.eu · **www.nbr.eu**