23030 E

Temperaturbereich	-25°C bis 120°C
D (mm)	225
B (mm)	56
Material	Wälzlagerstahl 100Cr6
d (mm)	150

Brand: SONSTIGE (IMPORT)

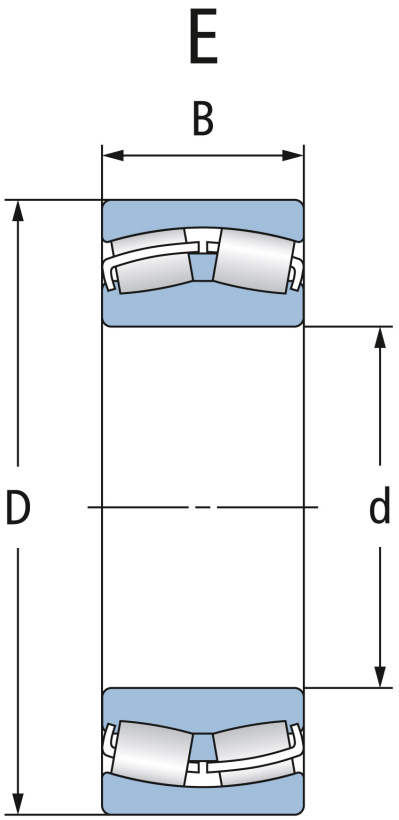

Zylindrische Bohrung

Cylindrical bore

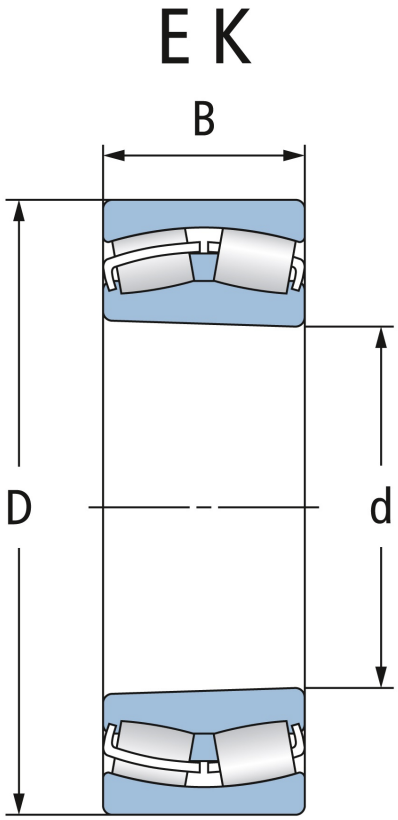

Kegelige Bohrung

Tapered bore

NBR Gehäuse- und Wälzlager GmbH · Geister Landweg 15 · D-48153 Münster
Phone + 49251 987 22 222 · info@nbr.eu · **www.nbr.eu**