22336 E

Material	Wälzlagerstahl 100Cr6
D (mm)	380
Temperaturbereich	-25°C bis 120°C
B (mm)	126
d (mm)	180

Brand: SKF

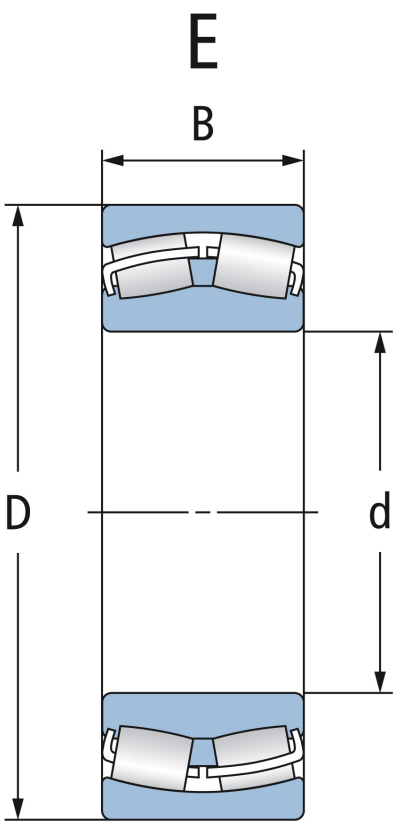

Zylindrische Bohrung

Cylindrical bore

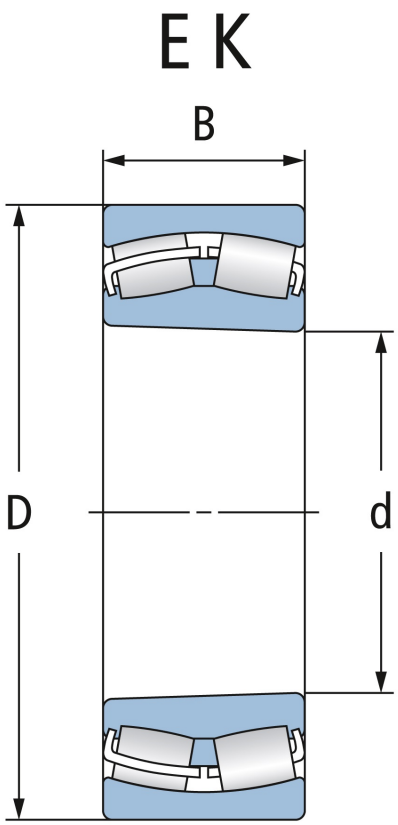

Kegelige Bohrung

Tapered bore

NBR Gehäuse- und Wälzlager GmbH · Geister Landweg 15 · D-48153 Münster
Phone + 49251 987 22 222 · info@nbr.eu · **www.nbr.eu**