UKT 212+H23.

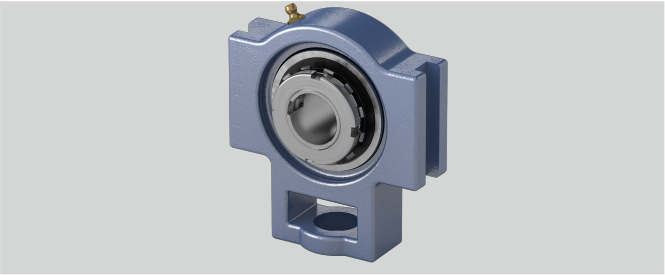

Tragzahlen in kN stat.	32,9
o (mm)	32
d (mm)	55
q (mm)	64
b (mm)	102
h (mm)	119
w (mm)	194
L (mm)	62
Befestigung auf der Welle	Spannhülsenbefestigung
g (mm)	19
Tragzahlen in kN dyn.	47,7
Stahlblechschutzkappe	Geha?useeinheiten sind auf Anfrage mit Stahl- blec
l (mm)	42
s (mm)	35
Gehäusematerial	Grauguss
e (mm)	130
a (mm)	146
Temperaturbereich	-25°C bis 120°C
Material Lagereinsatz	Wälzlagerstahl 100Cr6

Marke: SONSTIGE (IMPORT)

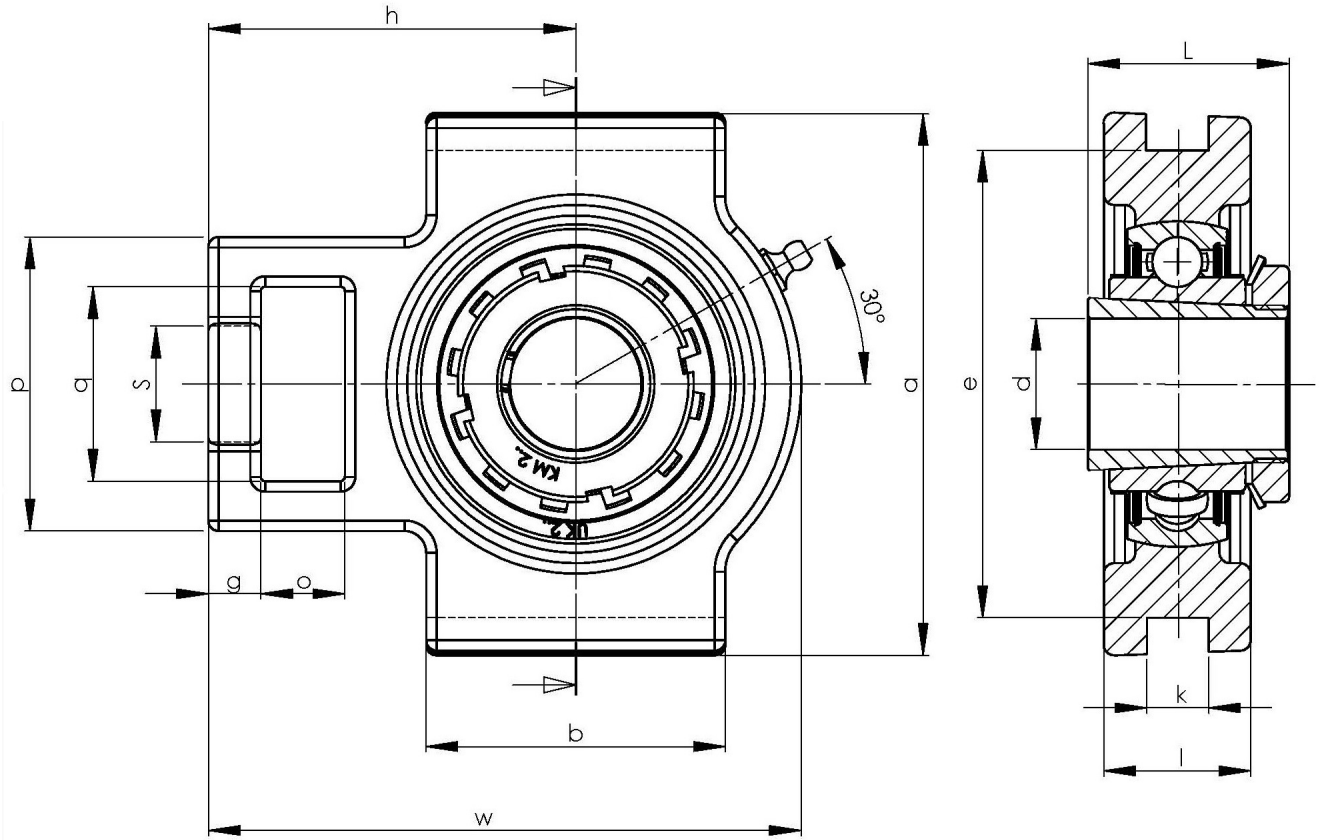

NBR Gehäuse- und Wälzlager GmbH · Geister Landweg 15 · D-48153 Münster
Telefon + 49251 987 22 222 · info@nbr.eu · **www.nbr.eu**