HCFC 210.

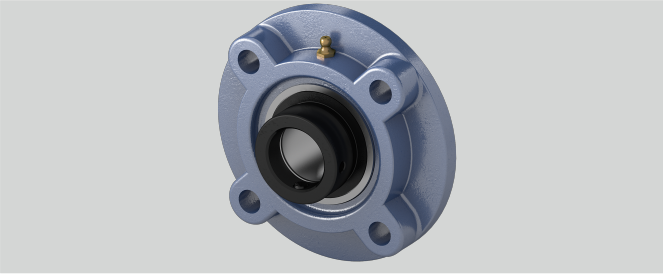

f (mm - Toleranz h8)	110
Temperaturbereich	-25°C bis 120°C
e (mm)	97,6
Befestigung auf der Welle	Exzenterringbefestigung
L (mm)	62,7
Tragzahlen in kN stat.	23,2
i (mm)	10
g (mm)	28
Tragzahlen in kN dyn.	35
s (mm)	16
Befestigungsschraube Gehäuse	M 14
a (mm)	165
Gehäusematerial	Grauguss
p (mm)	138
j (mm)	12
d (mm)	50
Material Lagereinsatz	Wälzlagerstahl 100Cr6
z (mm)	48,1
n (mm)	24,6
k (mm)	14
Stahlblechschutzkappe	Geha?useeinheiten sind auf Anfrage mit Stahl- blec

Brand: NEUTRAL

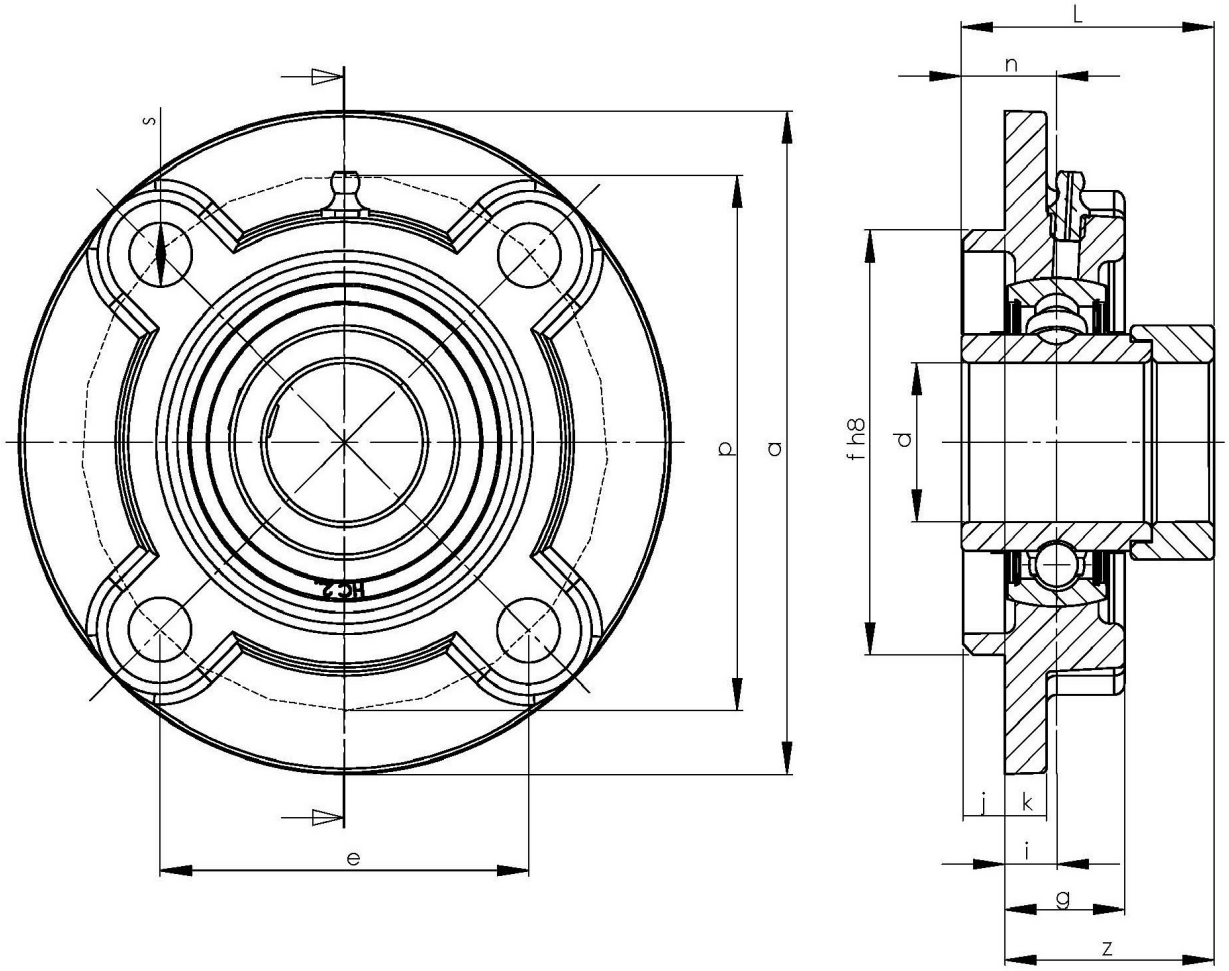

NBR Gehäuse- und Wälzlager GmbH · Geister Landweg 15 · D-48153 Münster
Phone + 49251 987 22 222 · info@nbr.eu · **www.nbr.eu**