UKC 212+H23.

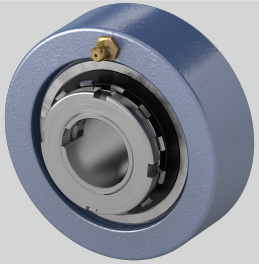

Befestigung auf der Welle	Spannhülsenbefestigung
Tragzahlen in kN stat.	32,9
a (mm)	130
L (mm)	62
Material Lagereinsatz	Wälzlagerstahl 100Cr6
g (mm)	38
Temperaturbereich	-25°C bis 120°C
d (mm)	55
Tragzahlen in kN dyn.	47,7
Gehäusematerial	Grauguss
r (mm)	2,5

Brand: NEUTRAL

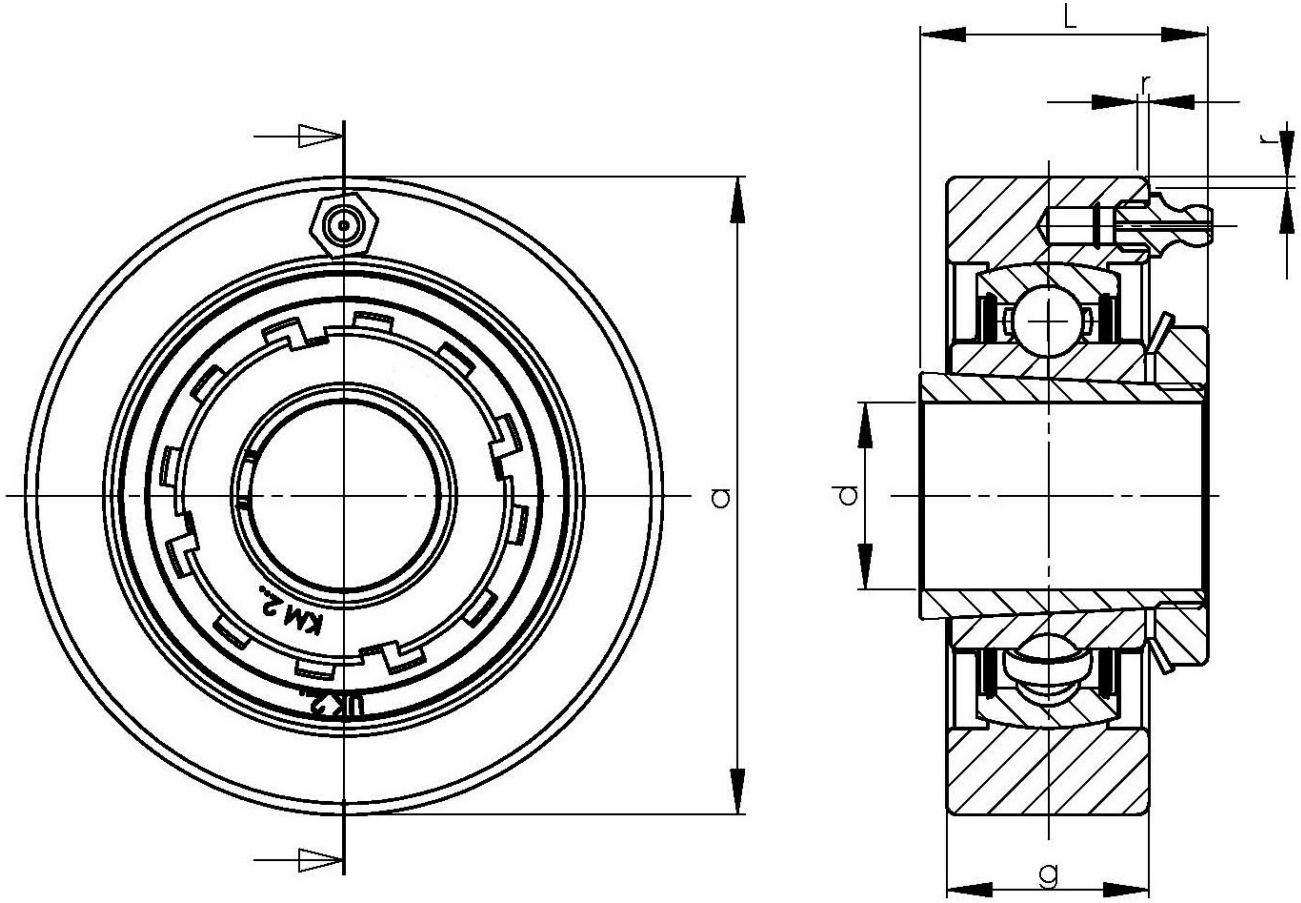

NBR Gehäuse- und Wälzlager GmbH · Geister Landweg 15 · D-48153 Münster
Phone + 49251 987 22 222 · info@nbr.eu · **www.nbr.eu**