23976 E

Material	Wälzlagerstahl 100Cr6
Temperaturbereich	-25°C bis 120°C
d (mm)	380
D (mm)	520
B (mm)	106

Brand: ZKL

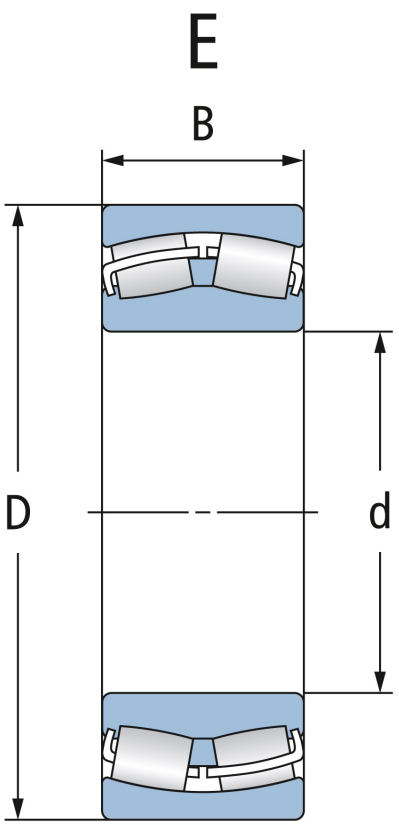

Zylindrische Bohrung

Cylindrical bore

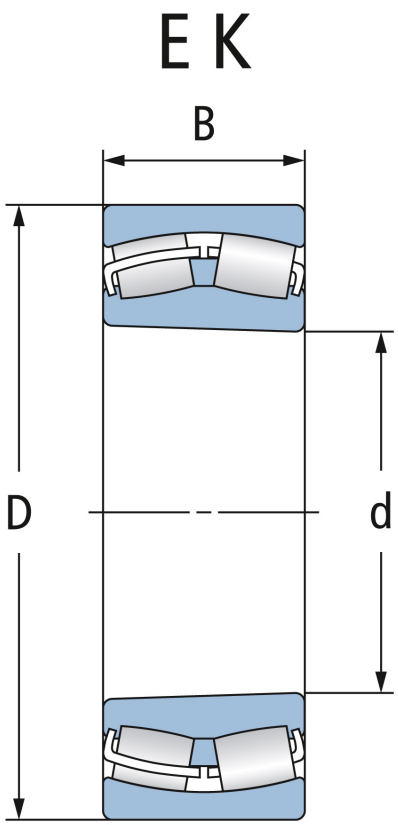

Kegelige Bohrung

Tapered bore

NBR Gehäuse- und Wälzlager GmbH · Geister Landweg 15 · D-48153 Münster
Phone + 49251 987 22 222 · info@nbr.eu · **www.nbr.eu**