UCPFL 208.

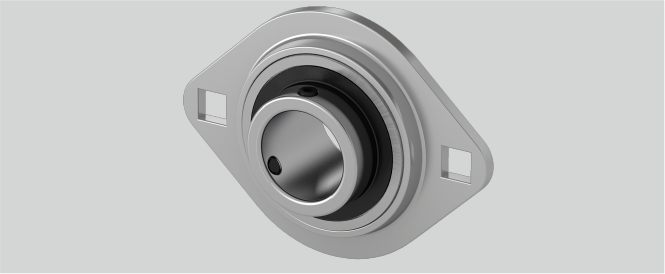

a (mm)	148
Temperaturbereich	-25°C bis 120°C
g (mm)	6,8
Material Lagereinsatz	Wälzlagerstahl 100Cr6
Bi (mm)	49,2
Befestigung auf der Welle	Gewindestiftbefestigung
F (mm)	91
Gehäusematerial	Stahlblech
s (mm)	13,5
b (mm)	100
Tragzahlen in kN dyn.	29,5
d (mm)	40
Befestigungsschraube Gehäuse	M12
Tragzahlen in kN stat.	18,1
n (mm)	19
l (mm)	21
e (mm)	119

Brand: SONSTIGE (IMPORT)

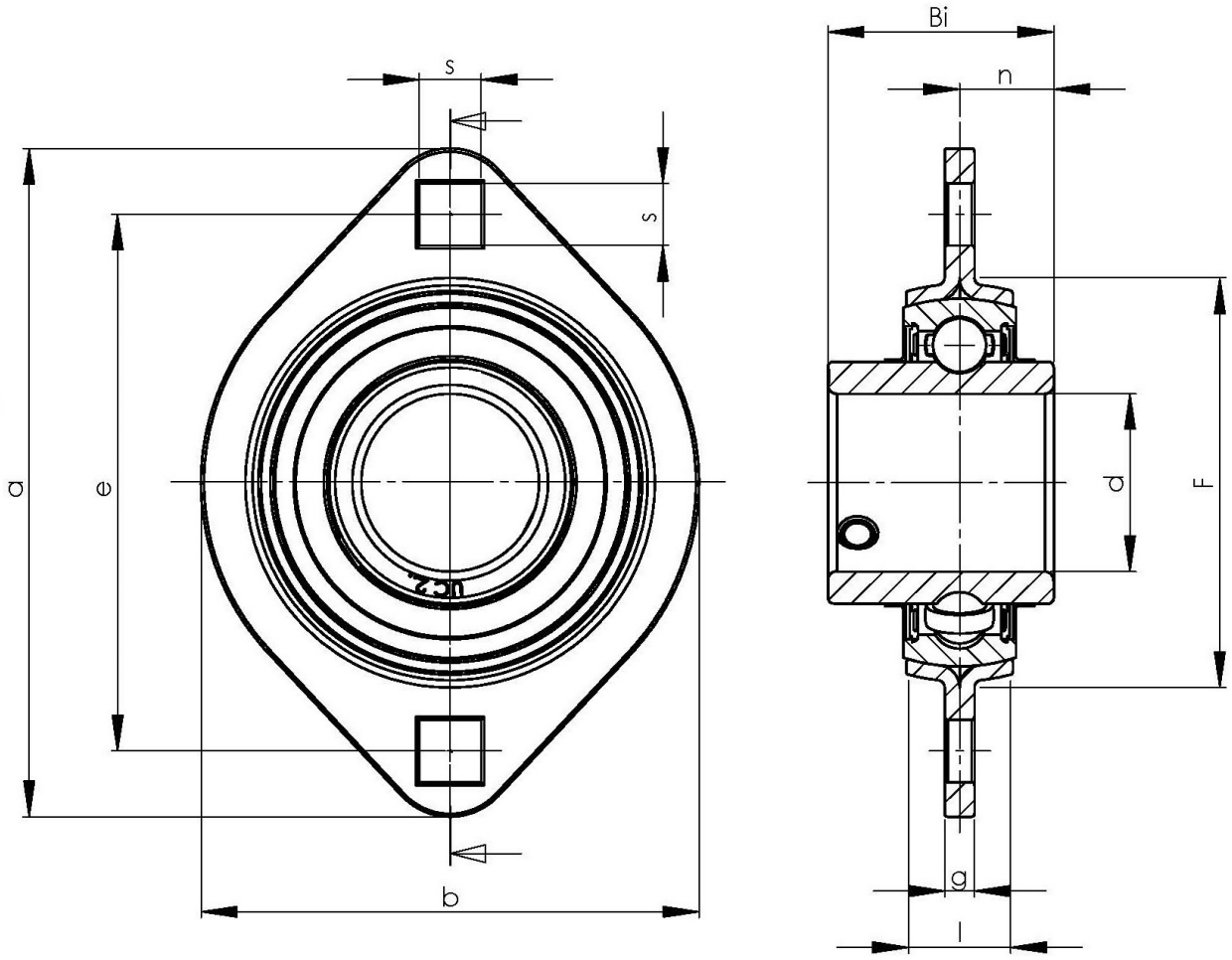

NBR Gehäuse- und Wälzlager GmbH · Geister Landweg 15 · D-48153 Münster
Phone + 49251 987 22 222 · info@nbr.eu · **www.nbr.eu**