UKT 212+H23.

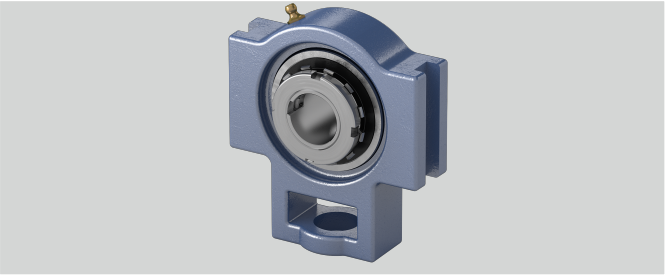

o (mm)	32
s (mm)	35
a (mm)	146
e (mm)	130
Befestigung auf der Welle	Spannhülsenbefestigung
d (mm)	55
h (mm)	119
Gehäusematerial	Grauguss
L (mm)	62
Tragzahlen in kN dyn.	47,7
Temperaturbereich	-25°C bis 120°C
q (mm)	64
Material Lagereinsatz	Wälzlagerstahl 100Cr6
Tragzahlen in kN stat.	32,9
Stahlblechschutzkappe	Geha?useeinheiten sind auf Anfrage mit Stahl- blec
g (mm)	19
w (mm)	194
l (mm)	42
b (mm)	102

Brand: NBR

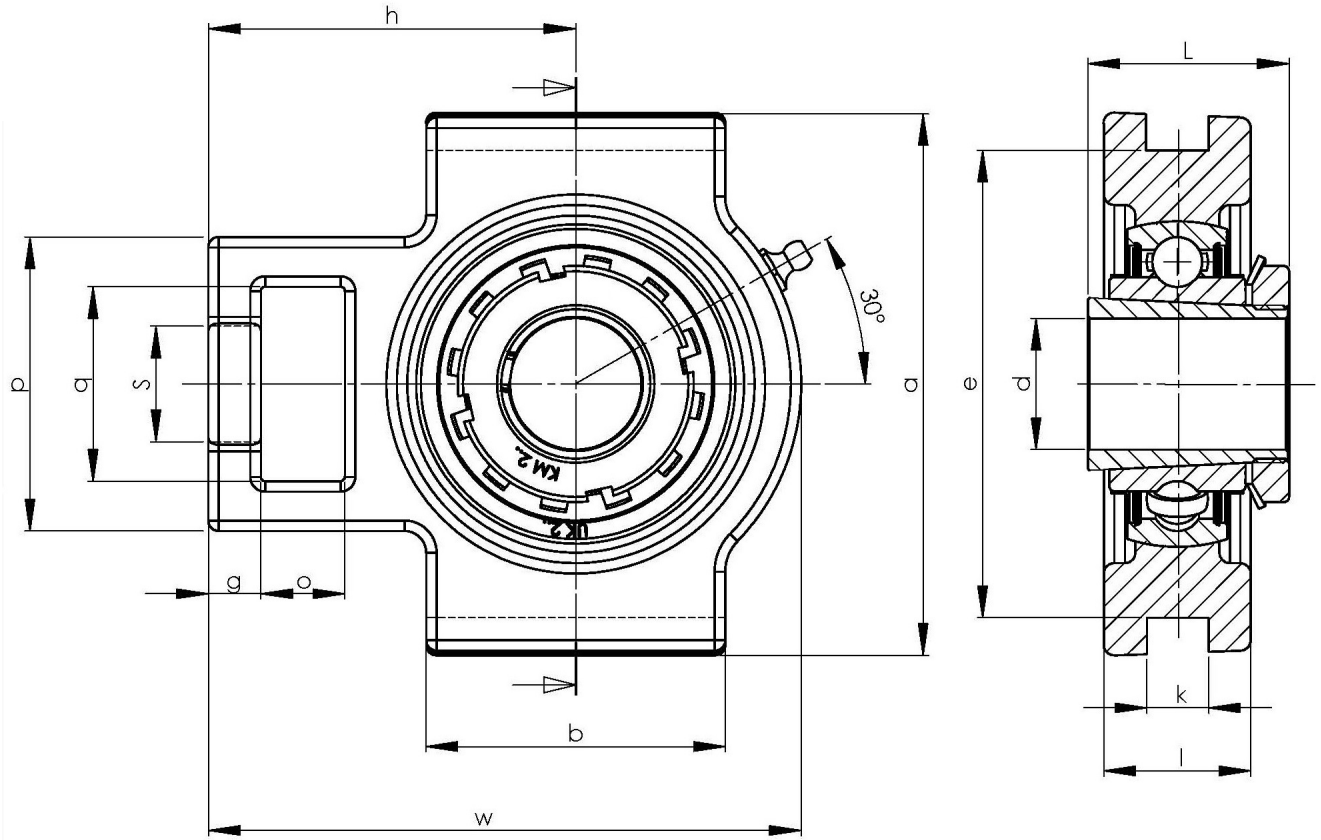

NBR Gehäuse- und Wälzlager GmbH · Geister Landweg 15 · D-48153 Münster
Phone + 49251 987 22 222 · info@nbr.eu · **www.nbr.eu**