UKC 208+H23.

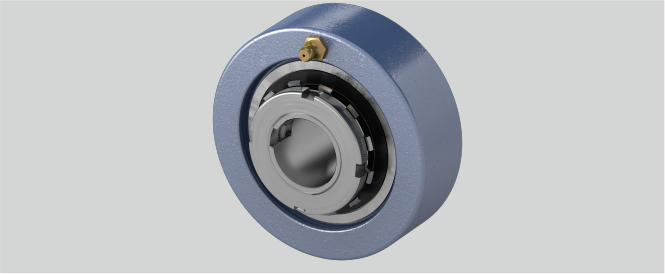

Temperaturbereich	-25°C bis 120°C
d (mm)	35
Material Lagereinsatz	Wälzlagerstahl 100Cr6
L (mm)	46
a (mm)	100
Befestigung auf der Welle	Spannhülsenbefestigung
Gehäusematerial	Grauguss
Tragzahlen in kN stat.	18,1
Tragzahlen in kN dyn.	29,5
g (mm)	30
r (mm)	2,5

Marke: NBR

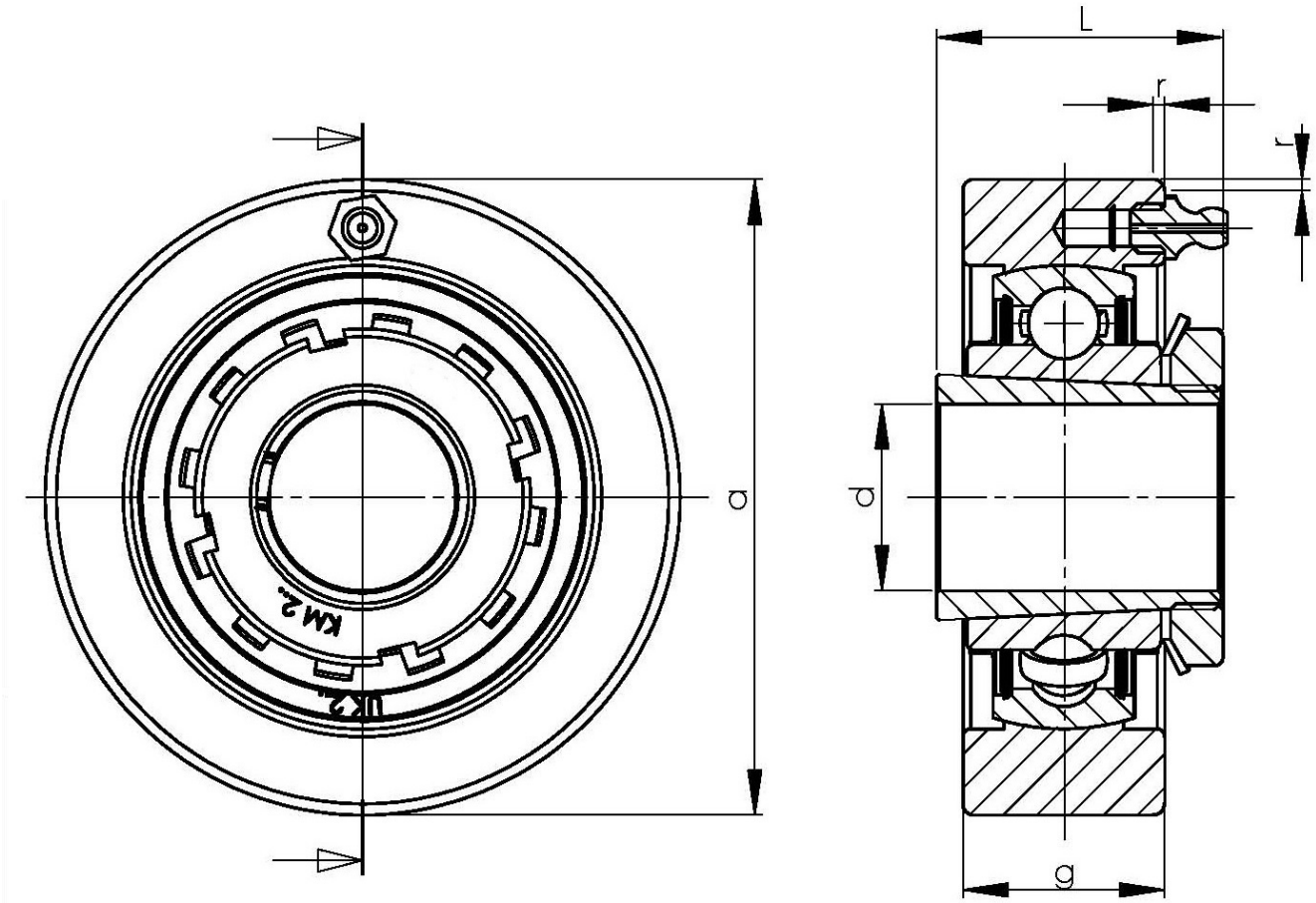

NBR Gehäuse- und Wälzlager GmbH · Geister Landweg 15 · D-48153 Münster
Telefon + 49251 987 22 222 · info@nbr.eu · **www.nbr.eu**