22208 E

Material	Wälzlagerstahl 100Cr6
B (mm)	23
Temperaturbereich	-25°C bis 120°C
d (mm)	40
D (mm)	80

Marke: EBS

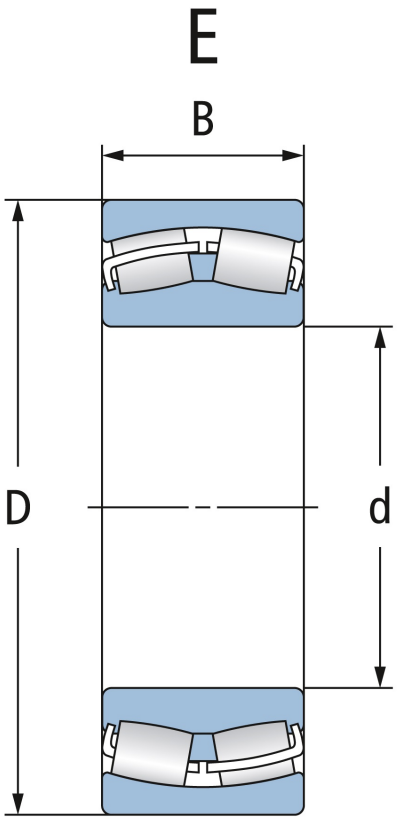

Zylindrische Bohrung

Cylindrical bore

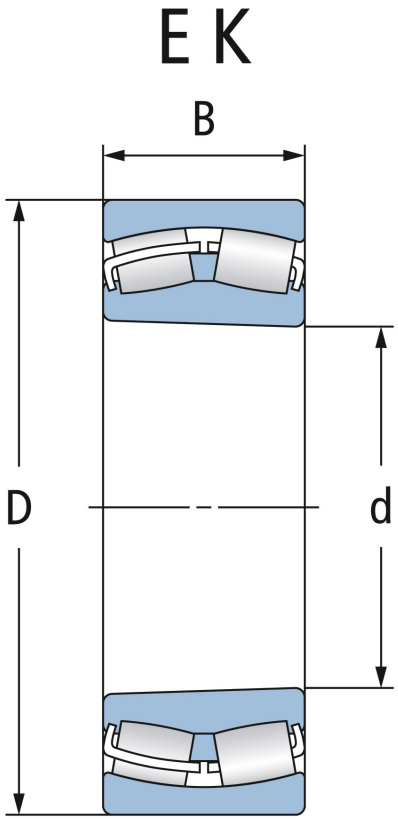

Kegelige Bohrung

Tapered bore

NBR Gehäuse- und Wälzlager GmbH · Geister Landweg 15 · D-48153 Münster
Telefon + 49251 987 22 222 · info@nbr.eu · **www.nbr.eu**