UKT 207+H23.

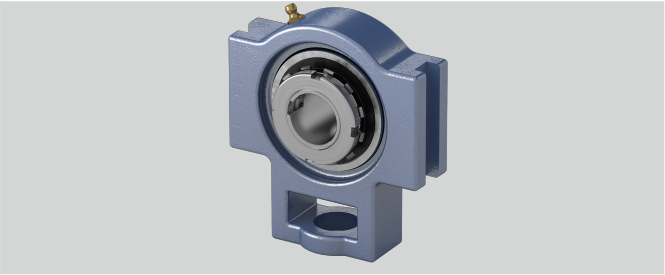

d (mm)	30
L (mm)	43
Tragzahlen in kN stat.	15,3
Material Lagereinsatz	Wälzlagerstahl 100Cr6
Temperaturbereich	-25°C bis 120°C
o (mm)	16
Gehäusematerial	Grauguss
b (mm)	64
Tragzahlen in kN dyn.	25,7
e (mm)	89
s (mm)	22
Befestigung auf der Welle	Spannhülsenbefestigung
g (mm)	13
Stahlblechschutzkappe	Geha?useeinheiten sind auf Anfrage mit Stahl- blec
l (mm)	30
h (mm)	78
q (mm)	37
w (mm)	129
a (mm)	102

Brand: NTN

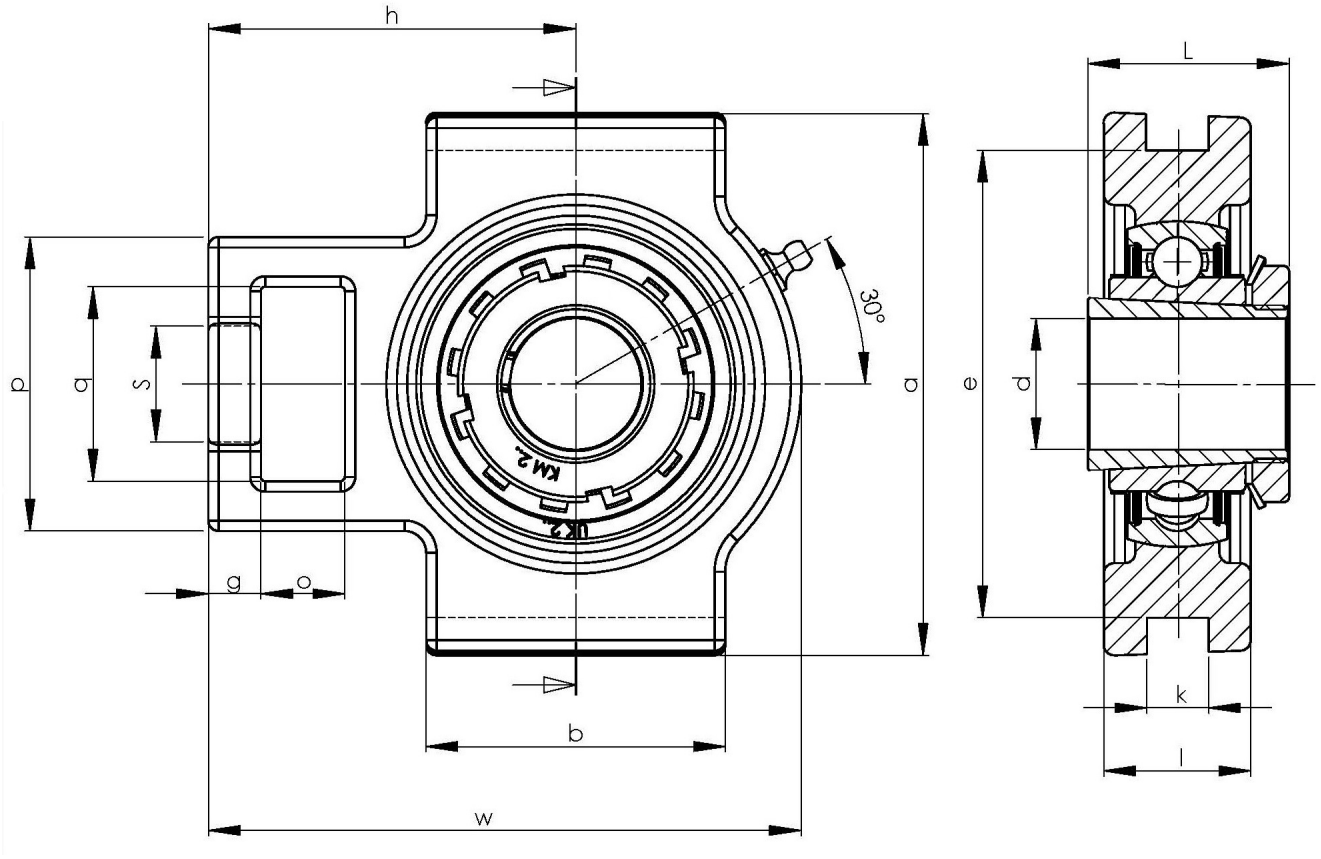

NBR Gehäuse- und Wälzlager GmbH · Geister Landweg 15 · D-48153 Münster
Phone + 49251 987 22 222 · info@nbr.eu · **www.nbr.eu**