UKT 211+H23.

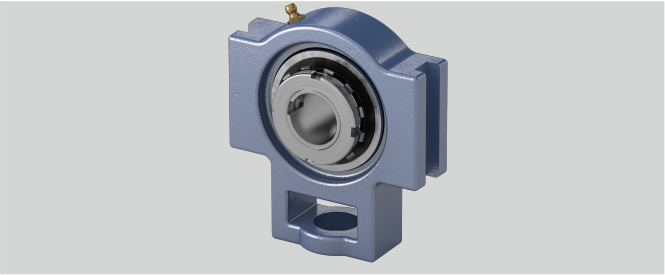

h (mm)	106
q (mm)	64
d (mm)	50
g (mm)	19
e (mm)	130
o (mm)	25
Stahlblechschutzkappe	Geha?useeinheiten sind auf Anfrage mit Stahl- blec
Material Lagereinsatz	Wälzlagerstahl 100Cr6
s (mm)	35
a (mm)	146
b (mm)	95
Temperaturbereich	-25°C bis 120°C
Tragzahlen in kN stat.	29,2
Tragzahlen in kN dyn.	43,5
Befestigung auf der Welle	Spannhülsenbefestigung
w (mm)	171
l (mm)	38
Gehäusematerial	Grauguss
L (mm)	59

Marke: SONSTIGE (IMPORT)

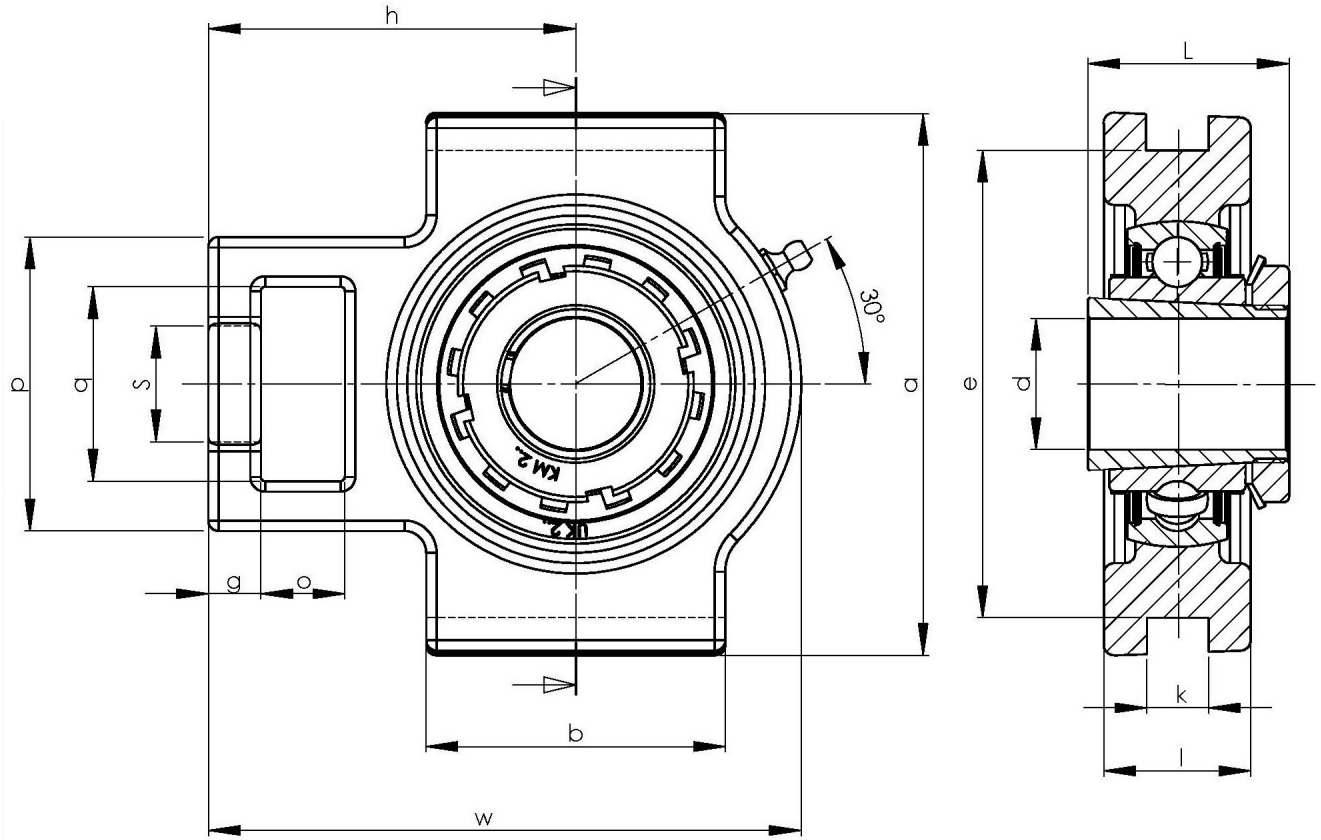

NBR Gehäuse- und Wälzlager GmbH · Geister Landweg 15 · D-48153 Münster
Telefon + 49251 987 22 222 · info@nbr.eu · **www.nbr.eu**