UCPW 210.

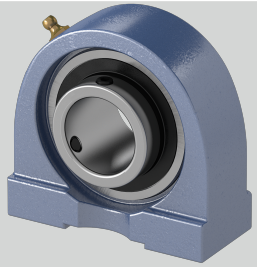

Temperaturbereich	-25°C bis 120°C
Gehäusematerial	Grauguss
Stahlblechschutzkappe	Geha?useeinheiten sind auf Anfrage mit Stahl- blec
w (mm)	115
h (mm)	57,2
Befestigungsschraube Gehäuse	M16
S (mm)	M16
Material Lagereinsatz	Wälzlagerstahl 100Cr6
Tragzahlen in kN dyn.	35
e (mm)	101,6
n (mm)	19
l (mm)	22
d (mm)	50
Tragzahlen in kN stat.	23,2
Bi (mm)	51,6
a (mm)	135
b (mm)	54
Befestigung auf der Welle	Gewindestiftbefestigung

Marke: NTN

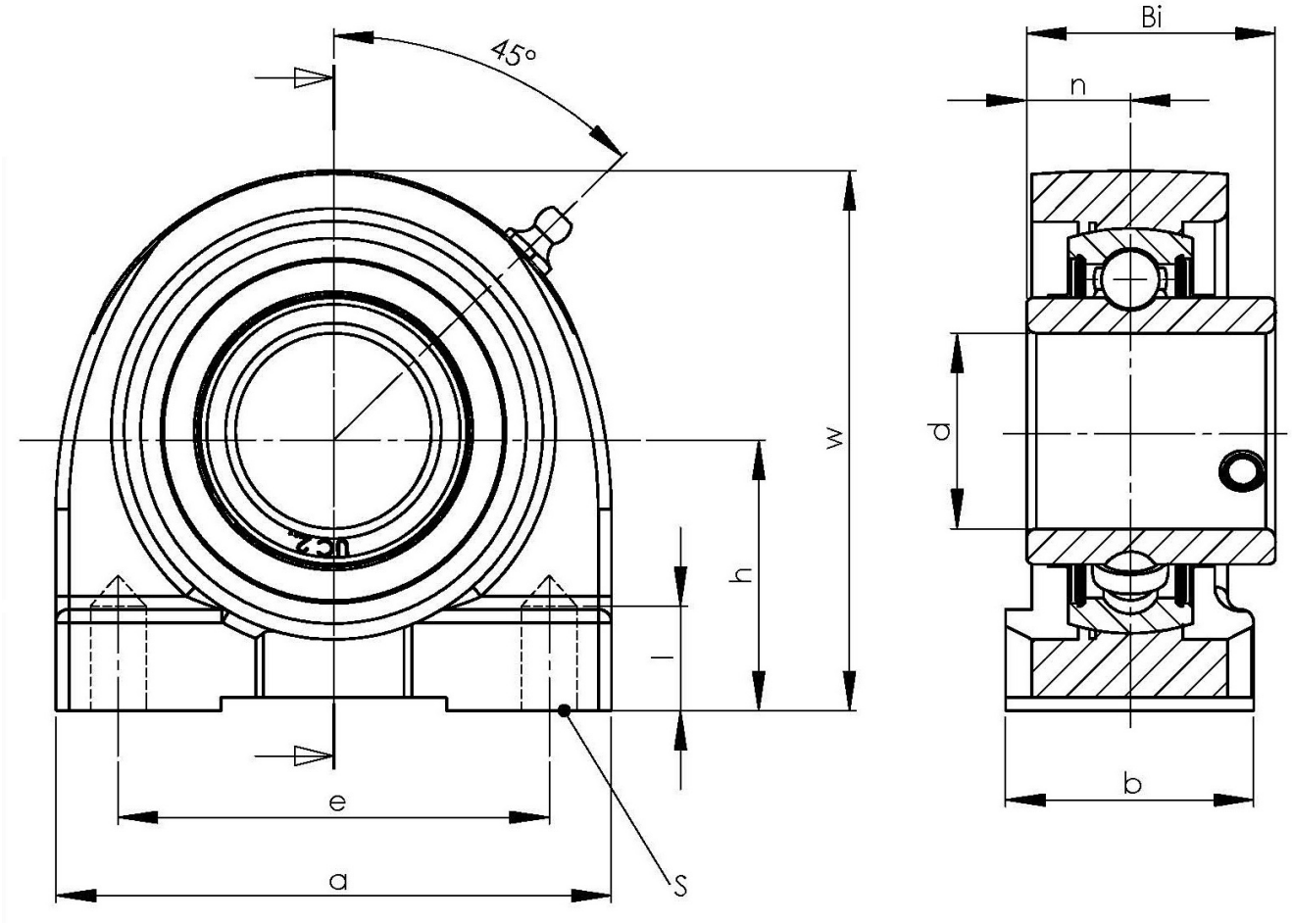

NBR Gehäuse- und Wälzlager GmbH · Geister Landweg 15 · D-48153 Münster
Telefon + 49251 987 22 222 · info@nbr.eu · **www.nbr.eu**