H 315

G (mm)	M75x2
d1 (mm)	70
Anzugsdrehmoment (Nm)	350
Sicherungsblech	MB15
B1 (mm)	55
Mutter	KM15
B2 (mm)	15
d2 (mm)	98
d (mm)	75

Marke: SONSTIGE (IMPORT)

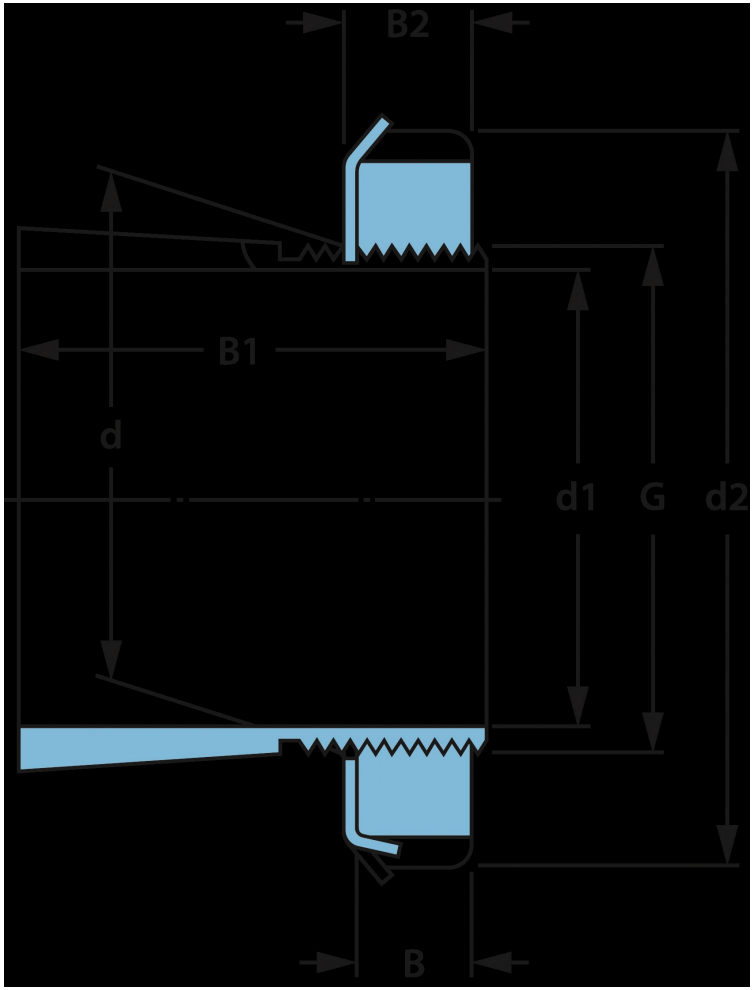

NBR Gehäuse- und Wälzlager GmbH · Geister Landweg 15 · D-48153 Münster
Telefon + 49251 987 22 222 · info@nbr.eu · **www.nbr.eu**