11209

F (mm)	57,7
Bi (mm)	58
D (mm)	85
Material	Wälzlagerstahl 100Cr6
d (mm)	45
C (mm)	19
Temperaturbereich	-25°C bis 120°C

Marke: SONSTIGE (IMPORT)

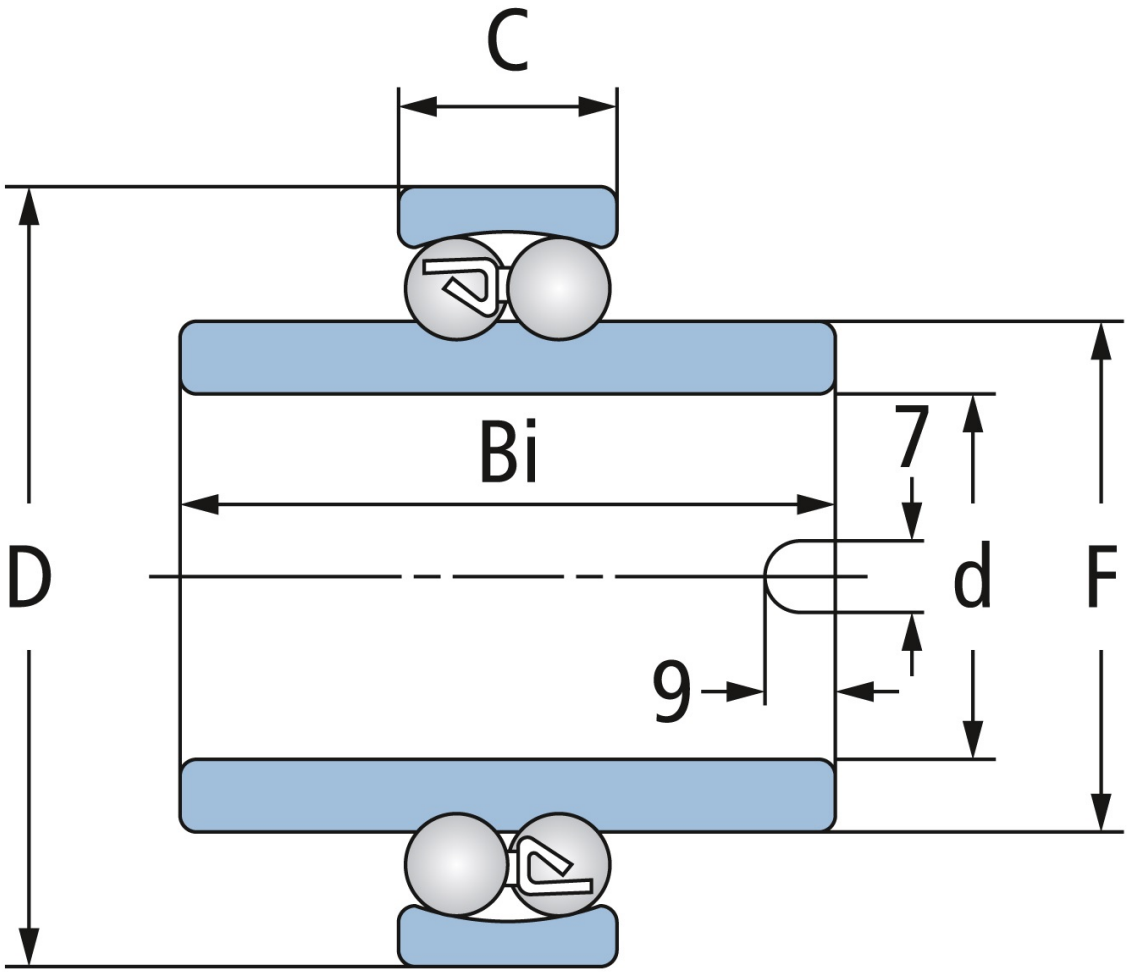

NBR Gehäuse- und Wälzlager GmbH · Geister Landweg 15 · D-48153 Münster
Telefon + 49251 987 22 222 · info@nbr.eu · **www.nbr.eu**