HCPW 205

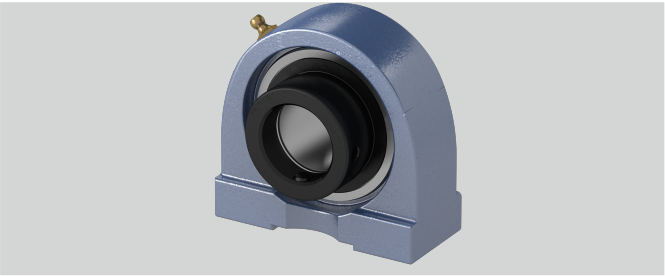

e (mm)	50,8
b (mm)	36
d (mm)	25
Temperaturbereich	-25°C bis 120°C
h (mm)	36,5
L (mm)	44,4
Tragzahlen in kN stat.	7,85
S (mm)	M10
Material Lagereinsatz	Wälzlagerstahl 100Cr6
w (mm)	70
Befestigung auf der Welle	Exzenterringbefestigung
a (mm)	70
Gehäusematerial	Grauguss
l (mm)	13
Befestigungsschraube Gehäuse	M 10
n (mm)	17,5
Tragzahlen in kN dyn.	14
Stahlblechschutzkappe	Geha?useeinheiten sind auf Anfrage mit Stahl- blec

Brand: SONSTIGE EUROPA

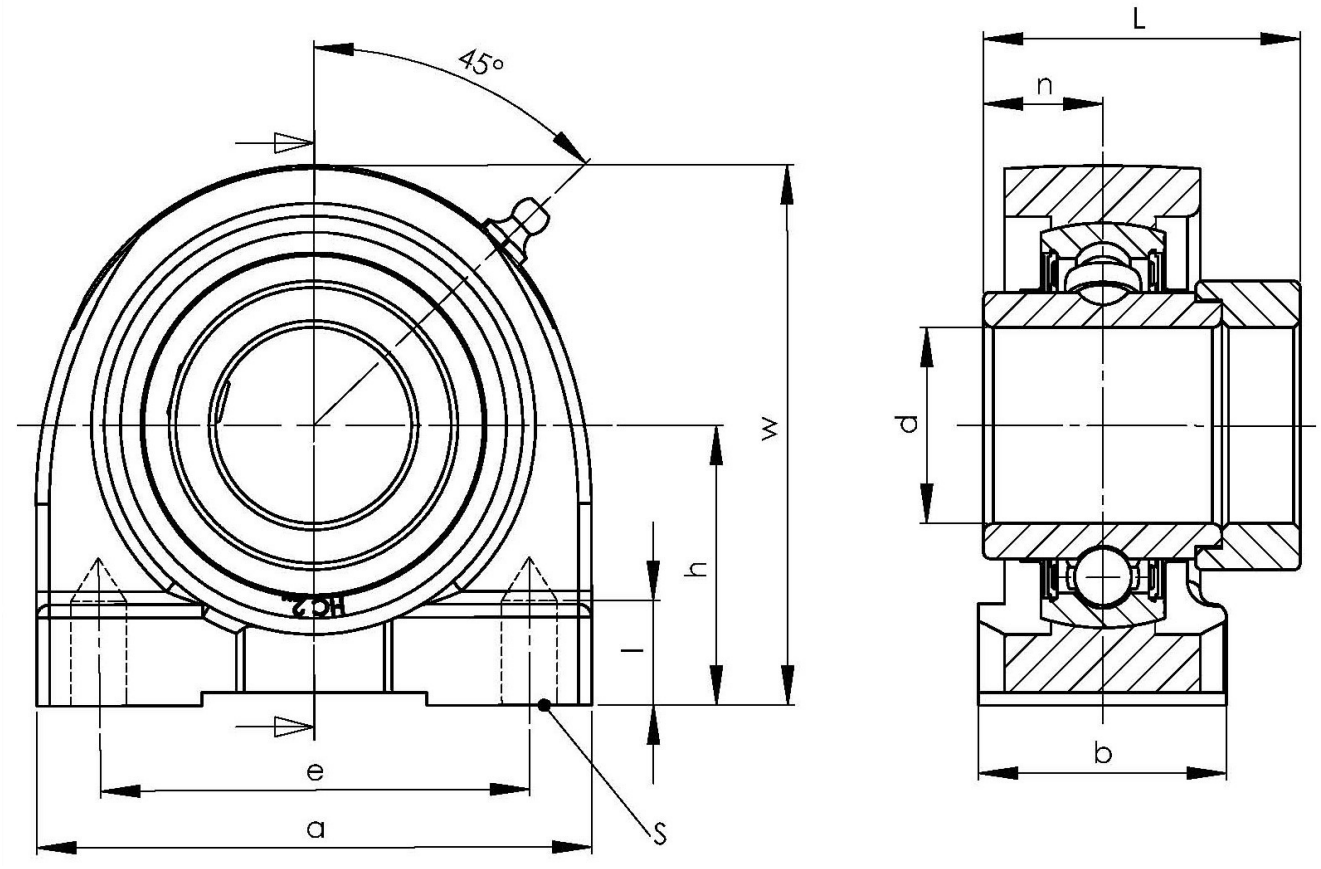

NBR Gehäuse- und Wälzlager GmbH · Geister Landweg 15 · D-48153 Münster
Phone + 49251 987 22 222 · info@nbr.eu · **www.nbr.eu**