HCF 208.

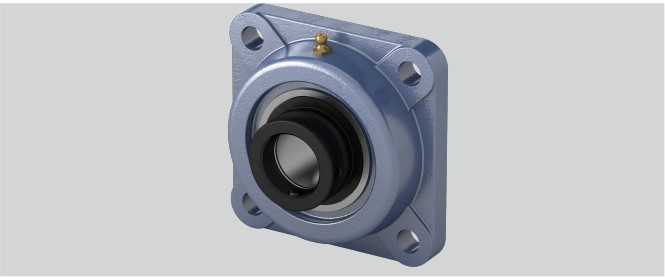

n (mm)	21,4
e (mm)	102
l (mm)	36
a (mm)	130
Temperaturbereich	-25°C bis 120°C
d (mm)	40
Tragzahlen in kN stat.	18,1
s (mm)	16
Befestigungsschraube Gehäuse	M 14
Tragzahlen in kN dyn.	29,5
Befestigung auf der Welle	Exzenterringbefestigung
L (mm)	56,3
Material Lagereinsatz	Wälzlagerstahl 100Cr6
Stahlblechschutzkappe	Geha?useeinheiten sind auf Anfrage mit Stahl- blec
i (mm)	21
z (mm)	55,9
Gehäusematerial	Grauguss
g (mm)	16

Marke: SKF

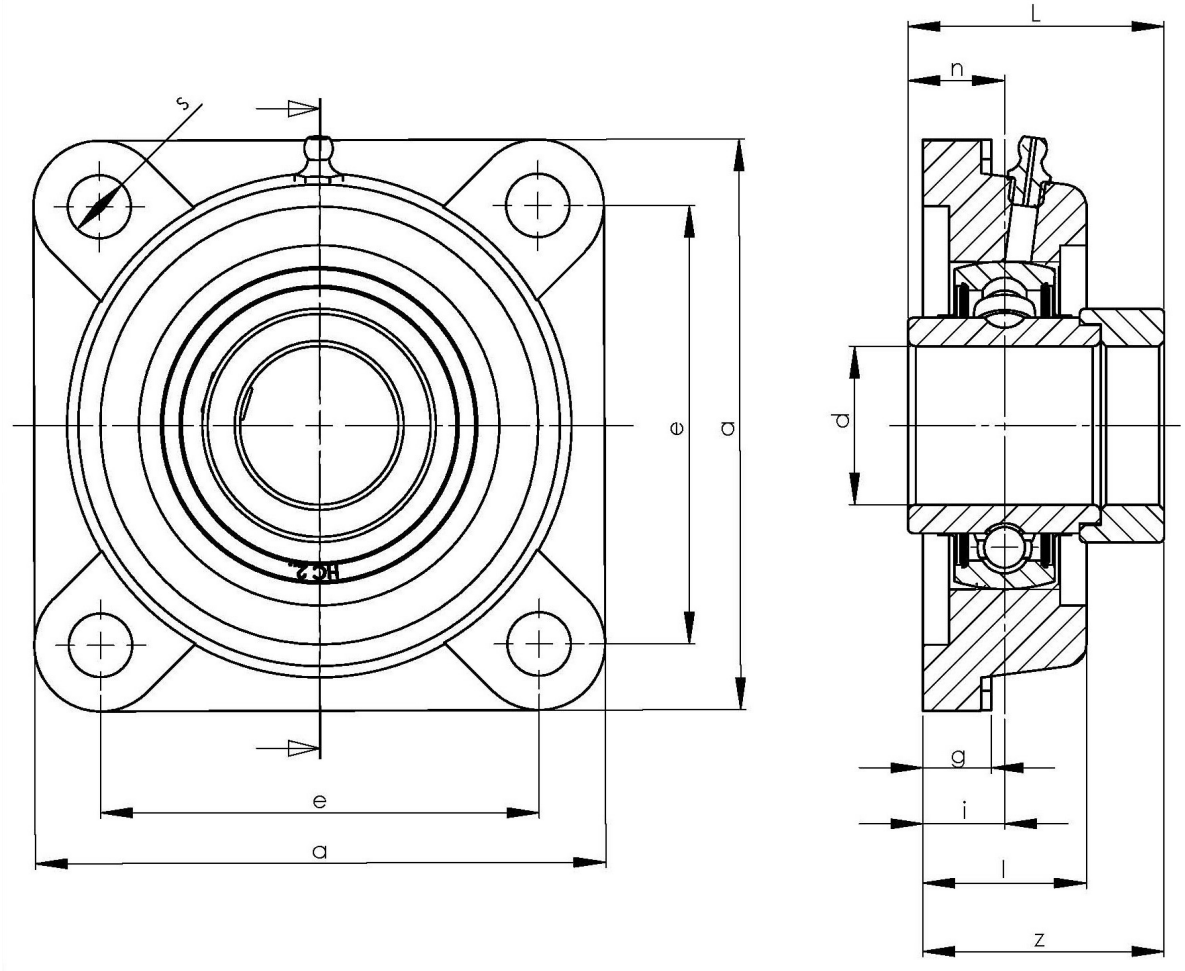

NBR Gehäuse- und Wälzlager GmbH · Geister Landweg 15 · D-48153 Münster
Telefon + 49251 987 22 222 · info@nbr.eu · **www.nbr.eu**