UKF 212+H23.

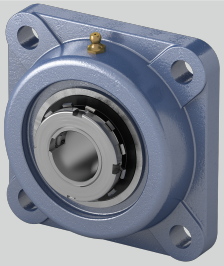

a (mm)	175
L (mm)	62
Stahlblechschutzkappe	Geha?useeinheiten sind auf Anfrage mit Stahl- blec
Befestigung auf der Welle	Spannhülsenbefestigung
i (mm)	29
Gehäusematerial	Grauguss
Tragzahlen in kN dyn.	47,7
Tragzahlen in kN stat.	32,9
Befestigungsschraube Gehäuse	M16
s (mm)	19
g (mm)	20
e (mm)	143
l (mm)	48
d (mm)	55
Material Lagereinsatz	Wälzlagerstahl 100Cr6
Temperaturbereich	-25°C bis 120°C

Marke: ASAHI

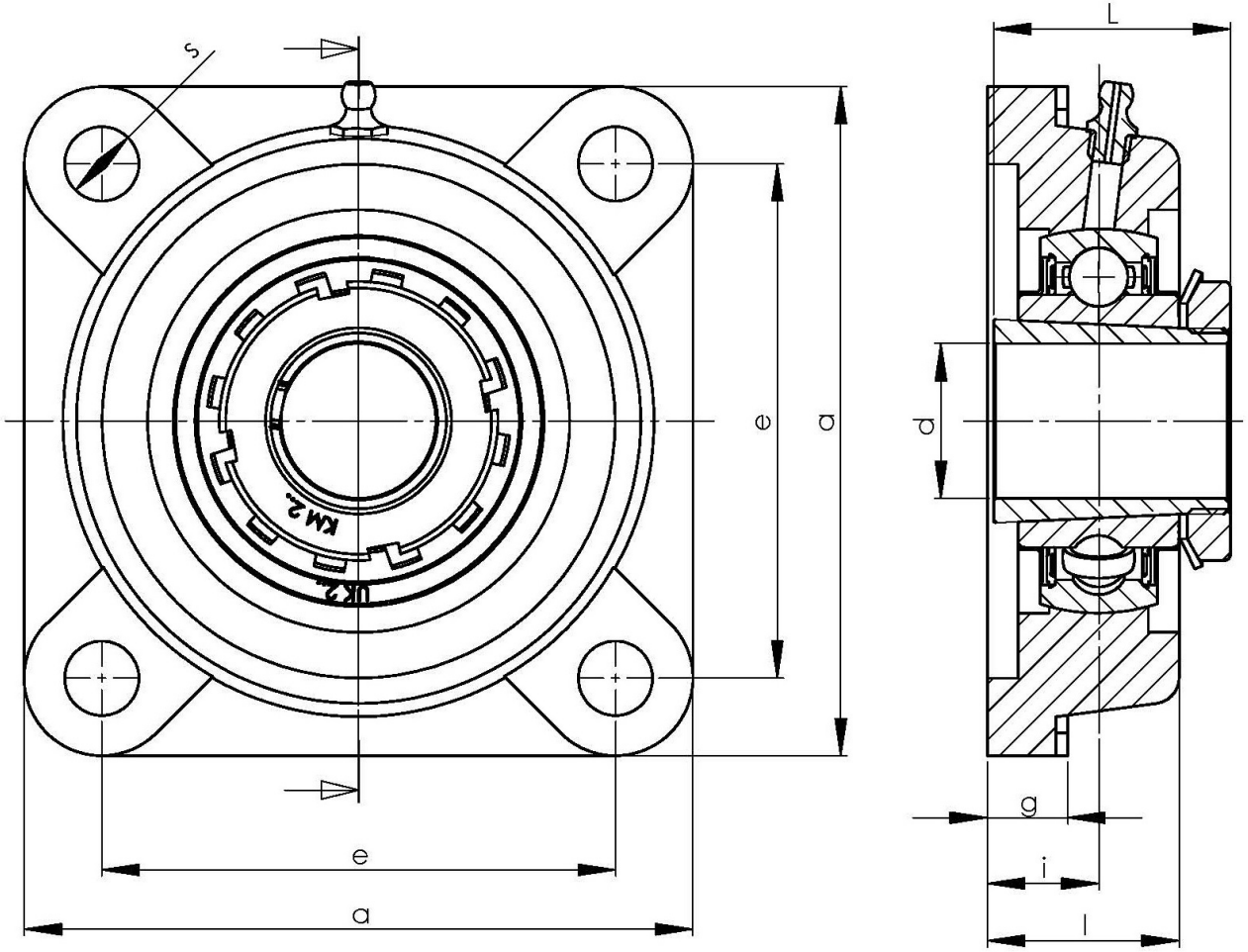

NBR Gehäuse- und Wälzlager GmbH · Geister Landweg 15 · D-48153 Münster
Telefon + 49251 987 22 222 · info@nbr.eu · **www.nbr.eu**