NK 24/16

Temperaturbereich	-25°C bis 120°C
Fw (mm)	24
C (mm)	16
D (mm)	32

Marke: SKF

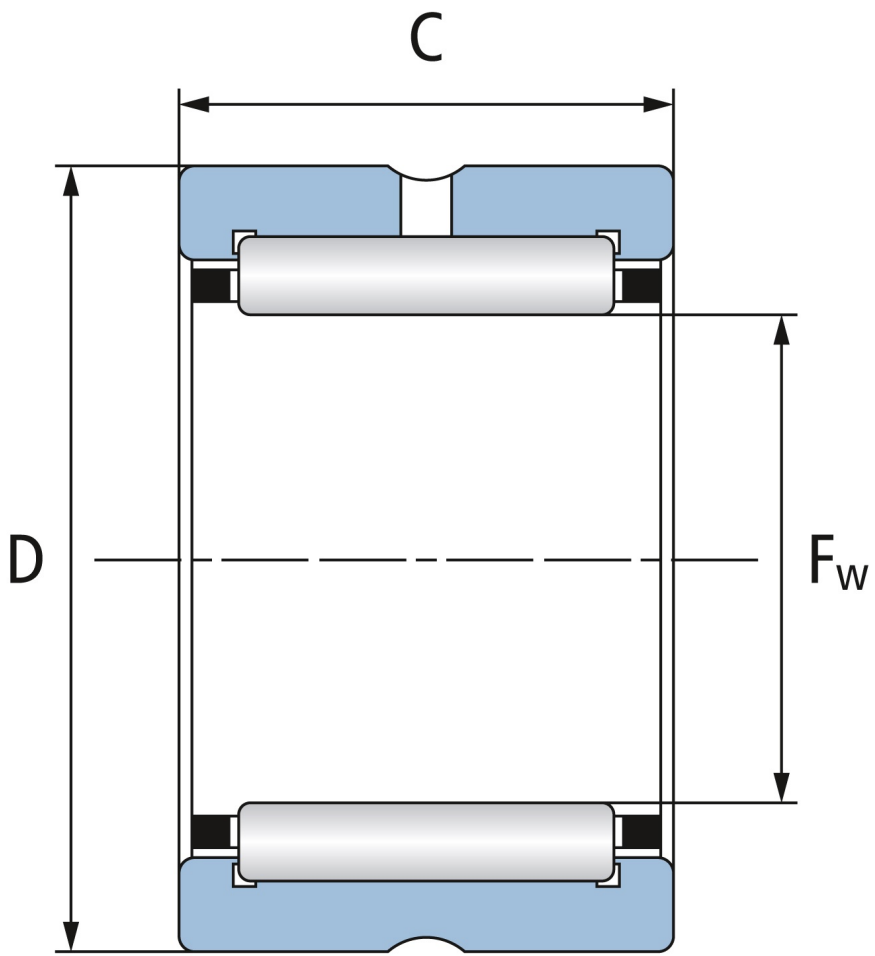

NBR Gehäuse- und Wälzlager GmbH · Geister Landweg 15 · D-48153 Münster
Telefon + 49251 987 22 222 · info@nbr.eu · **www.nbr.eu**