Technische Daten

24030 E

B (mm)	75
d (mm)	150
D (mm)	225
Material	Wälzlagerstahl 100Cr6
Temperaturbereich	-25°C bis 120°C

Marke: SKF

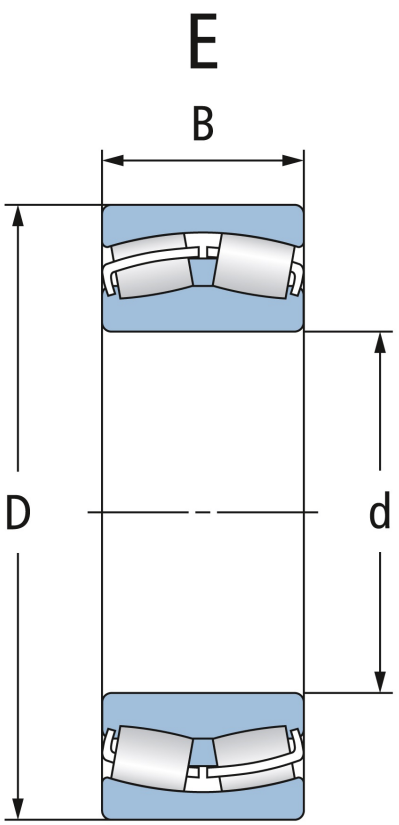

Zylindrische Bohrung

Cylindrical bore

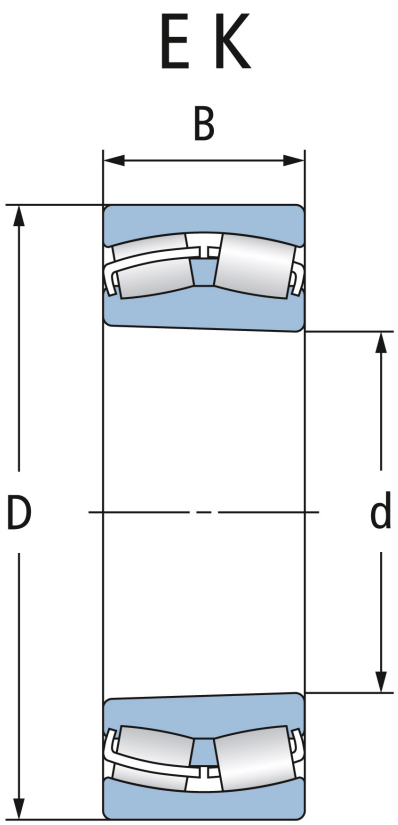

Kegelige Bohrung

Tapered bore

NBR Gehäuse- und Wälzlager GmbH · Geister Landweg 15 · D-48153 Münster
Telefon + 49251 987 22 222 · info@nbr.eu · **www.nbr.eu**