UCPG 204.

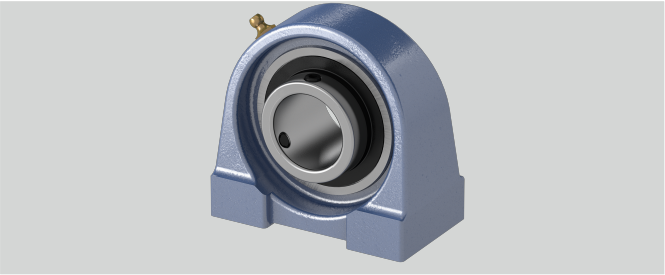

Tragzahlen in kN dyn.	12,8
Material Lagereinsatz	Wälzlagerstahl 100Cr6
b (mm)	38
w (mm)	64
e (mm)	49
Gehäusematerial	Grauguss
Befestigungsschraube Gehäuse	M8
a (mm)	70
Bi (mm)	31
Stahlblechschutzkappe	Geha?useeinheiten sind auf Anfrage mit Stahl- blec
Temperaturbereich	-25°C bis 120°C
h (mm)	33,3
Tragzahlen in kN stat.	6,65
l (mm)	14
Befestigung auf der Welle	Gewindestiftbefestigung
n (mm)	12,7
d (mm)	20
S (mm)	M8
g (mm)	14

Marke: NBR

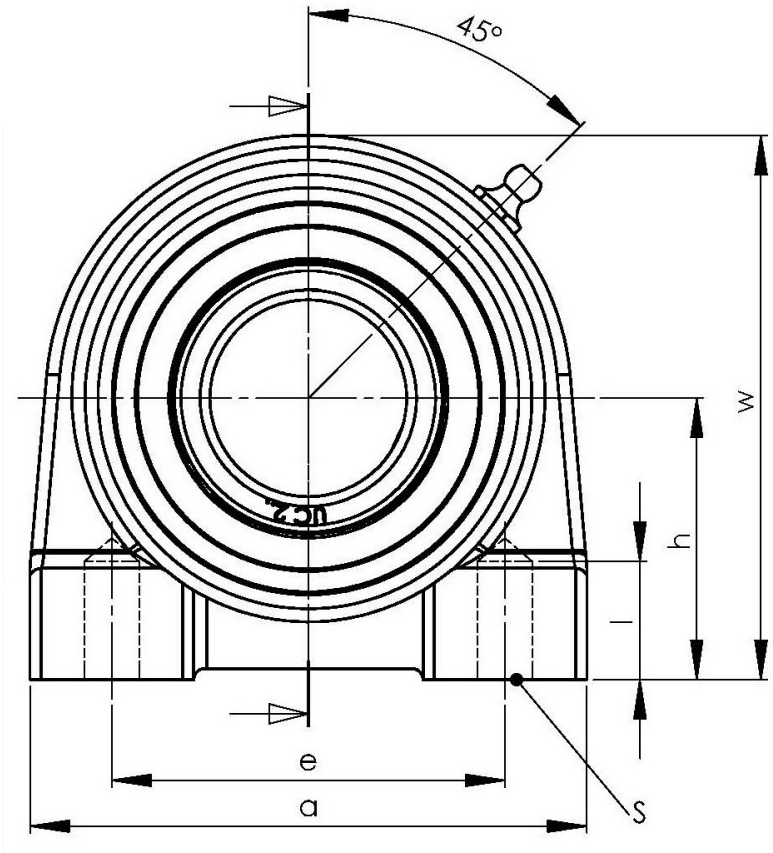

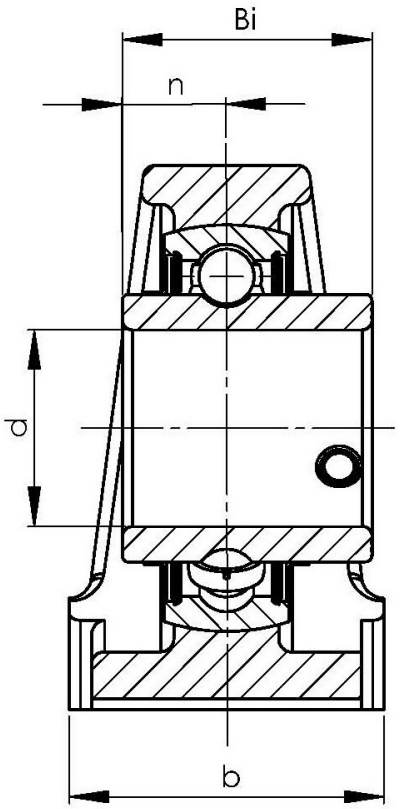

NBR Gehäuse- und Wälzlager GmbH · Geister Landweg 15 · D-48153 Münster
Telefon + 49251 987 22 222 · info@nbr.eu · **www.nbr.eu**