HCC 207.

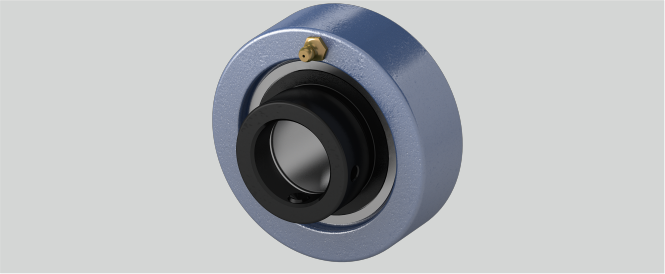

g (mm)	28
n (mm)	18,8
a (mm)	90
Tragzahlen in kN dyn.	25,7
d (mm)	35
Befestigung auf der Welle	Exzenterringbefestigung
Gehäusematerial	Grauguss
r (mm)	2
Tragzahlen in kN stat.	15,3
Temperaturbereich	-25°C bis 120°C
Material Lagereinsatz	Wälzlagerstahl 100Cr6
L (mm)	51,2

Brand: NBR

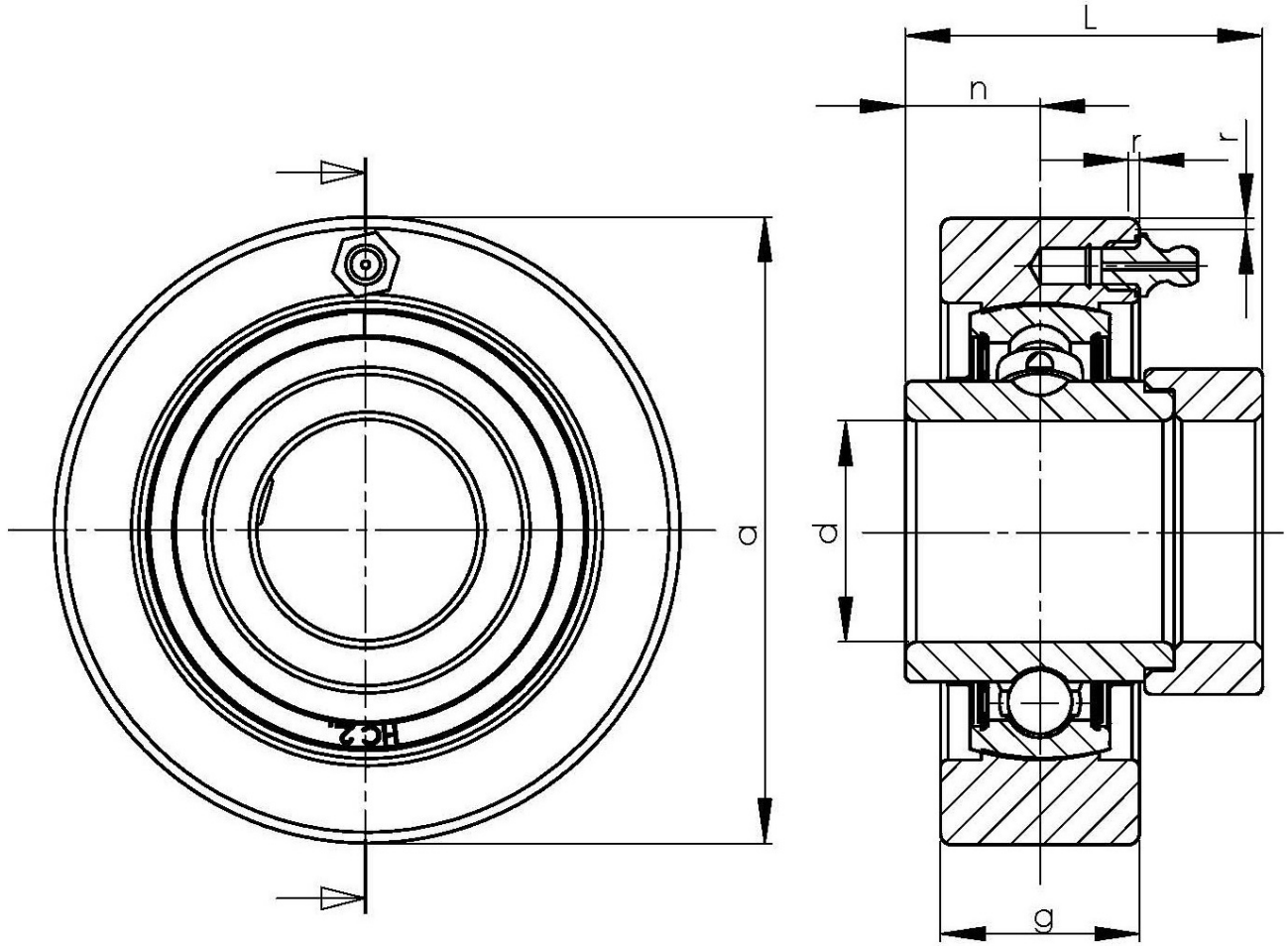

NBR Gehäuse- und Wälzlager GmbH · Geister Landweg 15 · D-48153 Münster
Phone + 49251 987 22 222 · info@nbr.eu · **www.nbr.eu**