HCF 212.

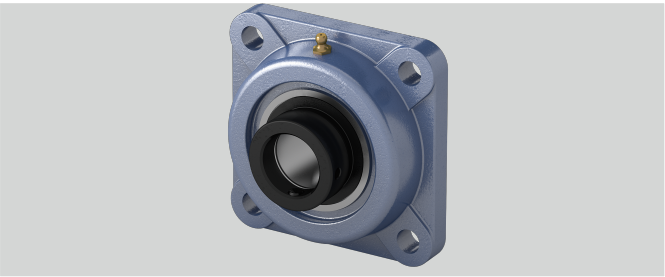

z (mm)	75,8
d (mm)	60
Material Lagereinsatz	Wälzlagerstahl 100Cr6
g (mm)	20
L (mm)	77,8
Befestigungsschraube Gehäuse	M 16
n (mm)	31
Tragzahlen in kN dyn.	47,7
e (mm)	143
Befestigung auf der Welle	Exzenterringbefestigung
a (mm)	175
Tragzahlen in kN stat.	32,9
Stahlblechschutzkappe	Geha?useeinheiten sind auf Anfrage mit Stahl- blec
s (mm)	19
i (mm)	29
Temperaturbereich	-25°C bis 120°C
Gehäusematerial	Grauguss
l (mm)	48

Marke: NBR

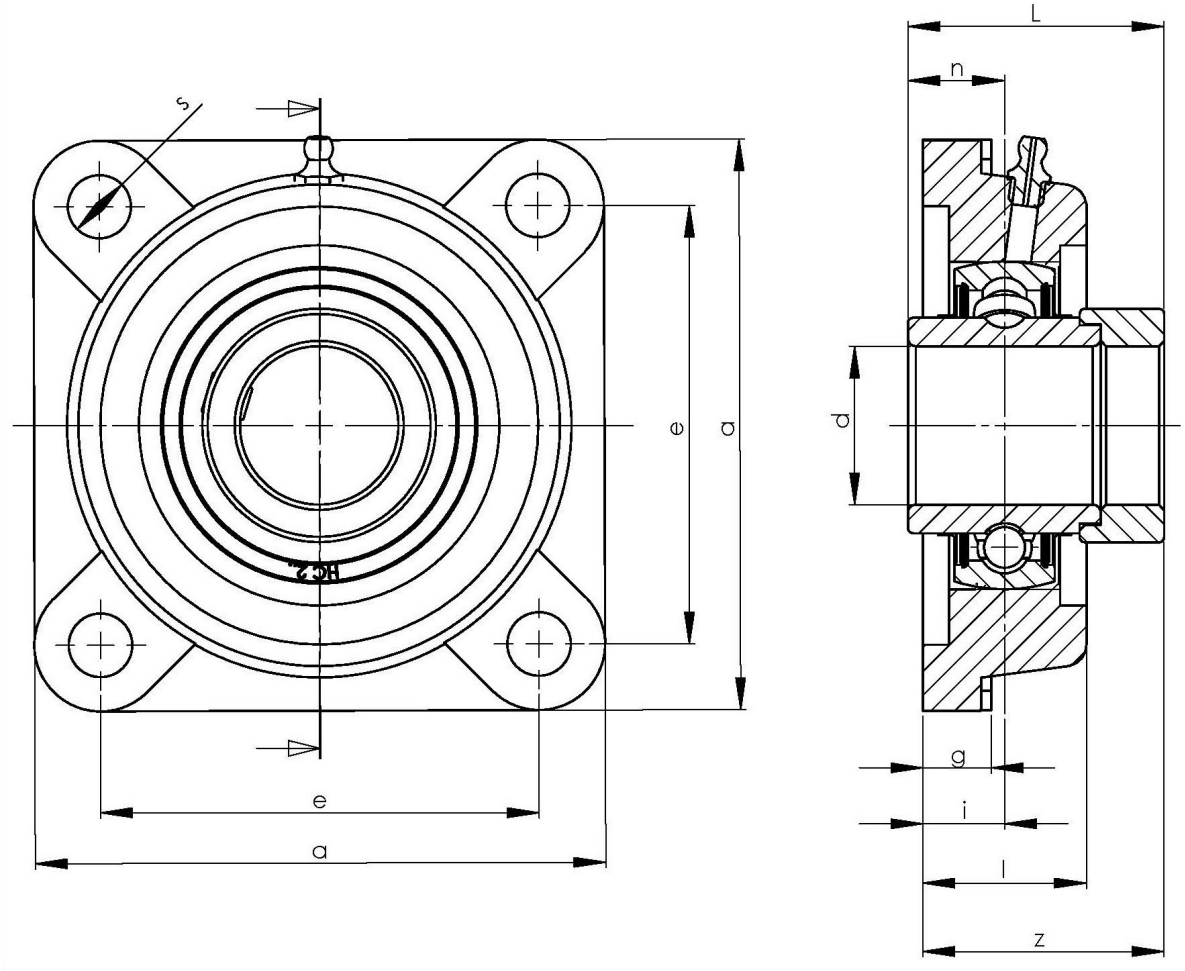

NBR Gehäuse- und Wälzlager GmbH · Geister Landweg 15 · D-48153 Münster
Telefon + 49251 987 22 222 · info@nbr.eu · **www.nbr.eu**