UK 216+H23 G2

Anzugsdrehmoment (Nm)	350
d1 (mm)	70
L (mm)	78
Tragzahlen in kN stat.	54,2
Bi (mm)	45
Temperaturbereich	-25°C bis 120°C
Be (mm)	32
D (mm)	140
Tragzahlen in kN dyn.	71,5
Nachschmierung	Zwei Schmierlöcher im Außenring, für JIS und ISO
d (mm)	75
Material Lagereinsatz	Wälzlagerstahl 100Cr6
Befestigung auf der Welle	Spannhülsenbefestigung

Marke: EBS

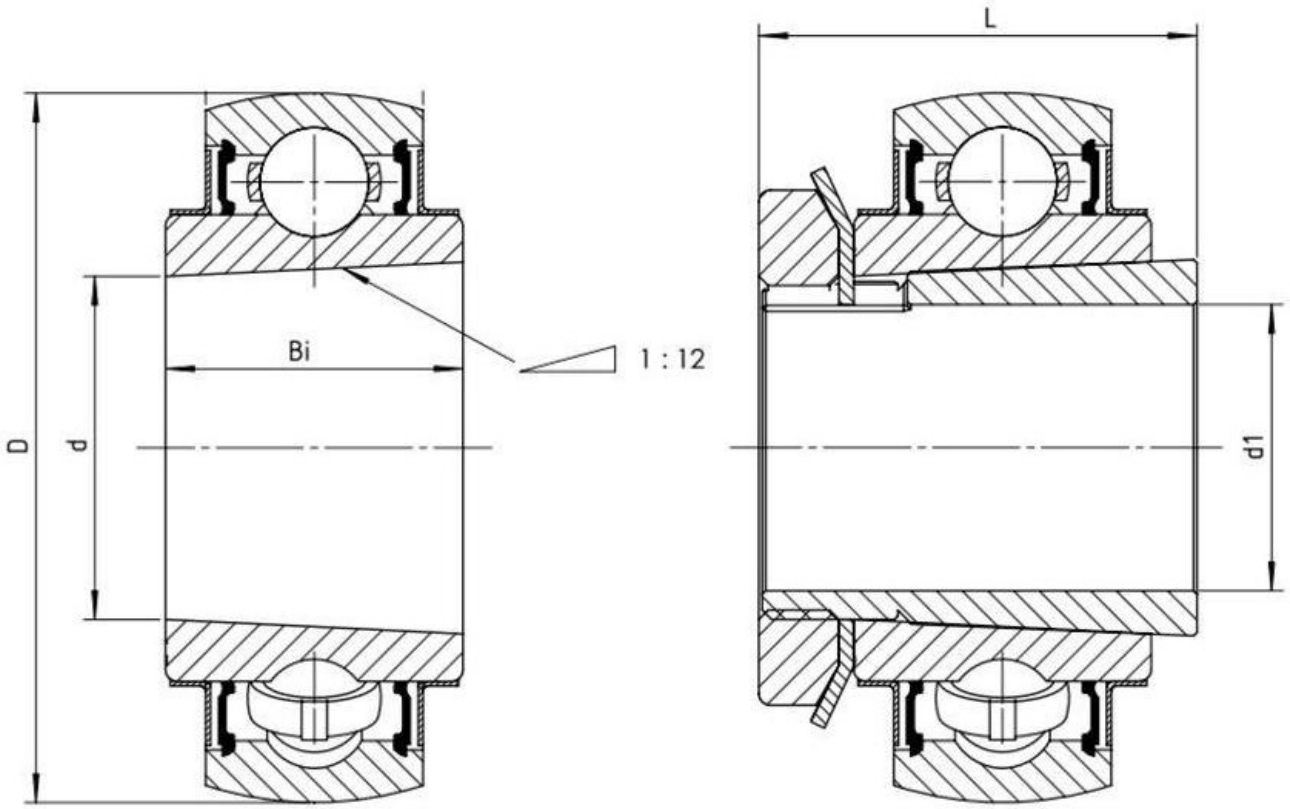

NBR Gehäuse- und Wälzlager GmbH · Geister Landweg 15 · D-48153 Münster
Telefon + 49251 987 22 222 · info@nbr.eu · **www.nbr.eu**