UCC 213

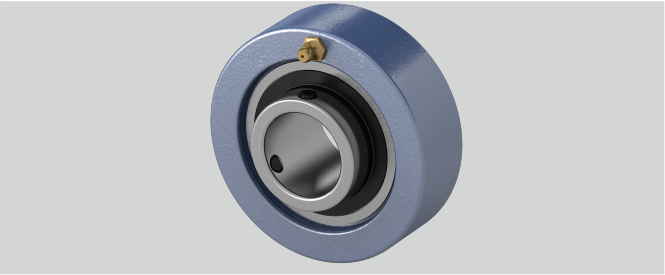

Bi (mm)	65,1
Material Lagereinsatz	Wälzlagerstahl 100Cr6
r (mm)	3
Tragzahlen in kN dyn.	57,5
n (mm)	25,4
g (mm)	40
Gehäusematerial	Grauguss
a (mm)	140
Befestigung auf der Welle	Gewindestiftbefestigung
d (mm)	65
Tragzahlen in kN stat.	40
Temperaturbereich	-25°C bis 120°C

Brand: SONSTIGE (IMPORT)

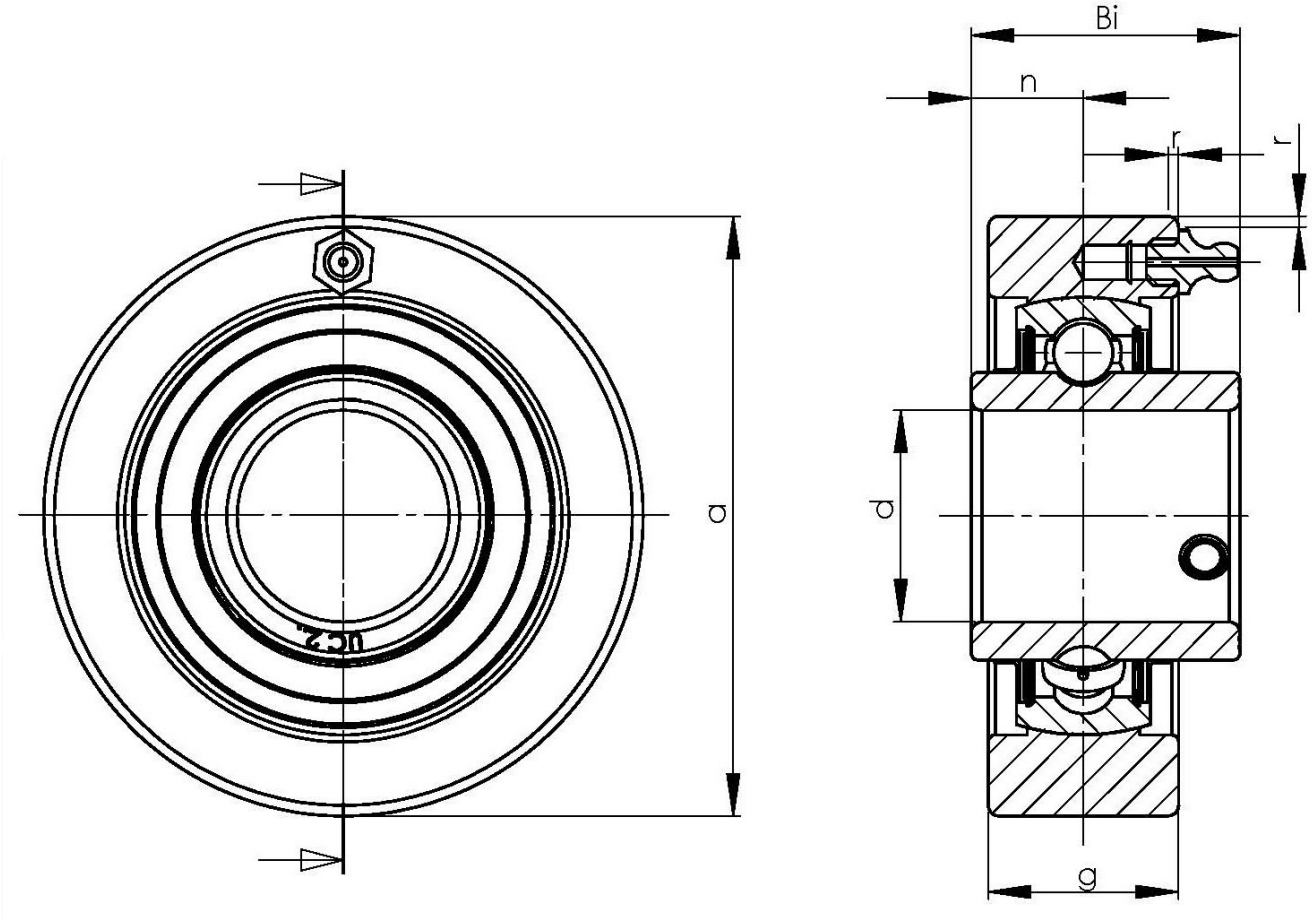

NBR Gehäuse- und Wälzlager GmbH · Geister Landweg 15 · D-48153 Münster
Phone + 49251 987 22 222 · info@nbr.eu · **www.nbr.eu**