UK 217+H23 G2

NBR GEHÄUSE- UND WÄLZLAGER

Marke: EBS

Anzugsdrehmoment (Nm)	400
L (mm)	82
D (mm)	150
Tragzahlen in kN dyn.	83,5
Be (mm)	34
Material Lagereinsatz	Wälzlagerstahl 100Cr6
Tragzahlen in kN stat.	64
d (mm)	80
d1 (mm)	75
Temperaturbereich	-25°C bis 120°C
Bi (mm)	46
Befestigung auf der Welle	Spannhülsenbefestigung
Nachschmierung	Zwei Schmierlöcher im Außenring, für JIS und ISO

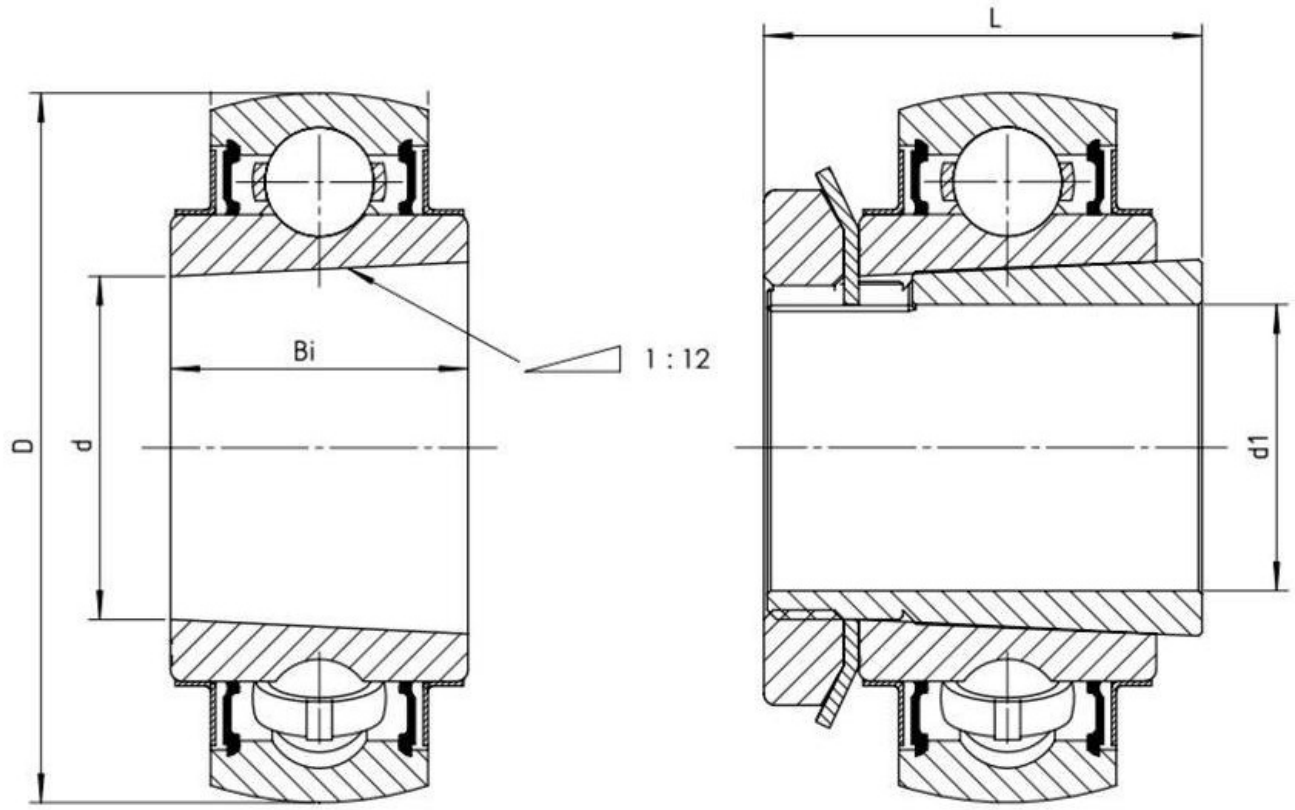

NBR Gehäuse- und Wälzlager GmbH · Geister Landweg 15 · D-48153 Münster
Telefon + 49251 987 22 222 · info@nbr.eu · **www.nbr.eu**