UKFL 212+H23.

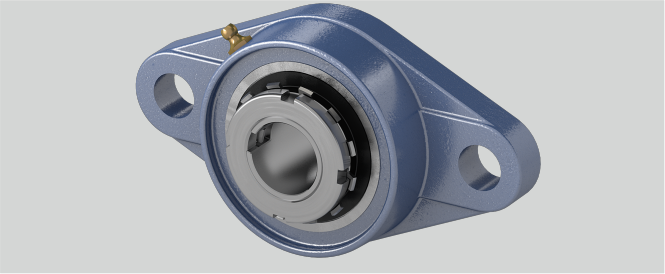

d (mm)	55
s (mm)	23
Gehäusematerial	Grauguss
b (mm)	140
Tragzahlen in kN stat.	32,9
Stahlblechschutzkappe	Geha?useeinheiten sind auf Anfrage mit Stahl- blec
Material Lagereinsatz	Wälzlagerstahl 100Cr6
Temperaturbereich	-25°C bis 120°C
i (mm)	29
a (mm)	250
L (mm)	62
g (mm)	18
Befestigung auf der Welle	Spannhülsenbefestigung
e (mm)	202
l (mm)	48
Befestigungsschraube Gehäuse	M20
Tragzahlen in kN dyn.	47,7

Marke: SONSTIGE (IMPORT)

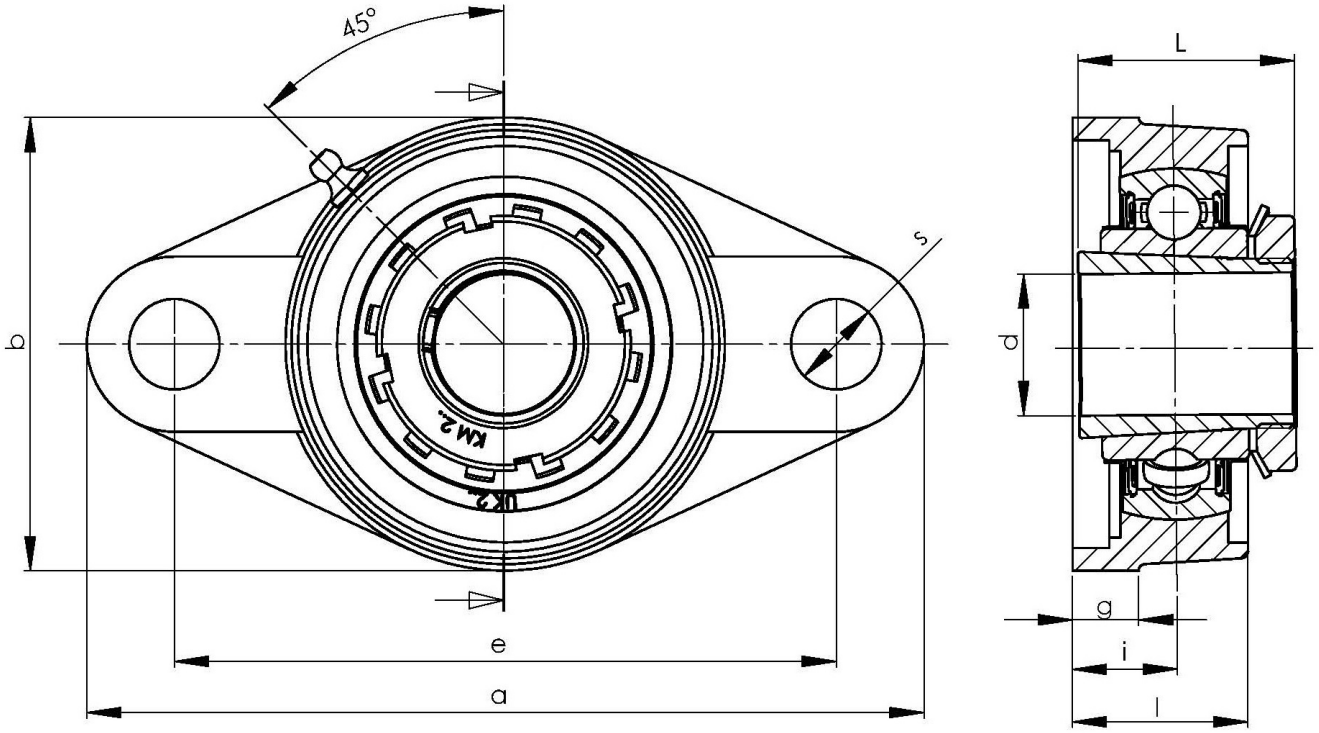

NBR Gehäuse- und Wälzlager GmbH · Geister Landweg 15 · D-48153 Münster
Telefon + 49251 987 22 222 · info@nbr.eu · **www.nbr.eu**