H 308

Sicherungsblech	MB8
B1 (mm)	36
d2 (mm)	58
d1 (mm)	35
G (mm)	M40x1,5
d (mm)	40
B2 (mm)	10
Mutter	KM8
Anzugsdrehmoment (Nm)	50

Marke: SONSTIGE (IMPORT)

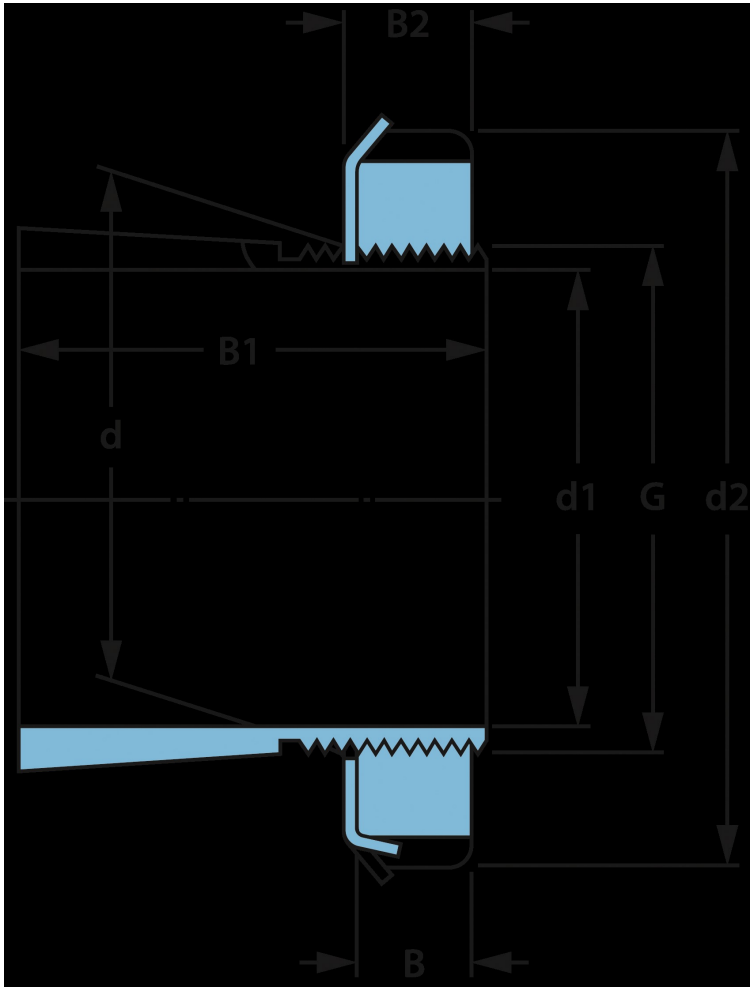

NBR Gehäuse- und Wälzlager GmbH · Geister Landweg 15 · D-48153 Münster
Telefon + 49251 987 22 222 · info@nbr.eu · **www.nbr.eu**