UK 211+H23 G2

NBR GEHÄUSE- UND WÄLZLAGER

Brand: NBR

D (mm)	100
Tragzahlen in kN stat.	29,2
Temperaturbereich	-25°C bis 120°C
Tragzahlen in kN dyn.	43,5
Material Lagereinsatz	Wälzlagerstahl 100Cr6
L (mm)	59
d1 (mm)	50
Anzugsdrehmoment (Nm)	95
Be (mm)	25
d (mm)	55
Befestigung auf der Welle	Spannhülsenbefestigung
Nachschmierung	Zwei Schmierlöcher im Außenring, für JIS und ISO
Bi (mm)	35

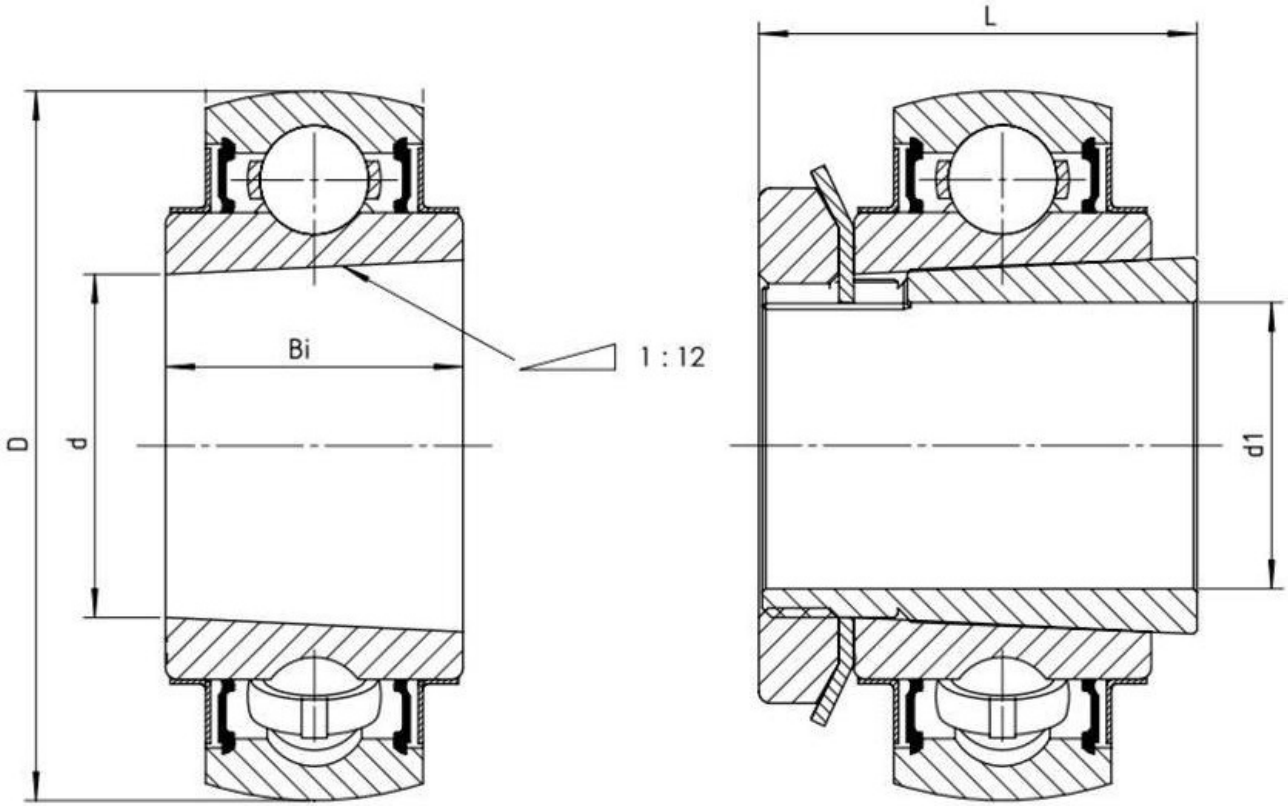

NBR Gehäuse- und Wälzlager GmbH · Geister Landweg 15 · D-48153 Münster
Phone + 49251 987 22 222 · info@nbr.eu · **www.nbr.eu**