21311 E

B (mm)	29
Temperaturbereich	-25°C bis 120°C
D (mm)	120
Material	Wälzlagerstahl 100Cr6
d (mm)	55

Brand: FAG

E

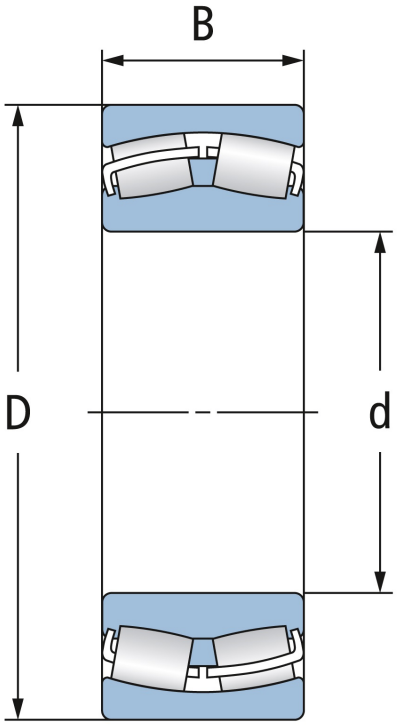

Zylindrische Bohrung

Cylindrical bore

E K

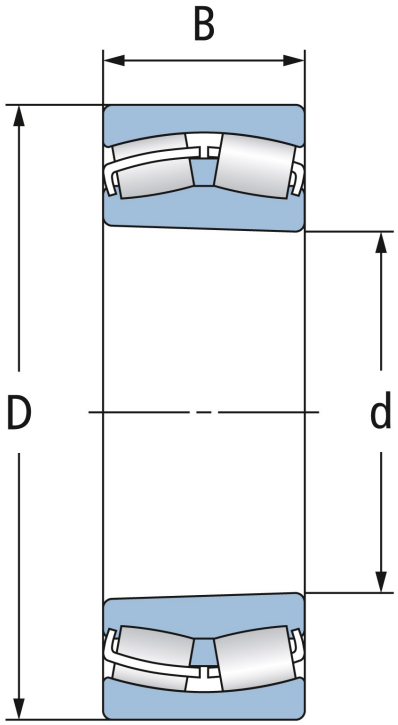

Kegelige Bohrung

Tapered bore

NBR Gehäuse- und Wälzlager GmbH · Geister Landweg 15 · D-48153 Münster
Phone + 49251 987 22 222 · info@nbr.eu · **www.nbr.eu**