UC 216 G

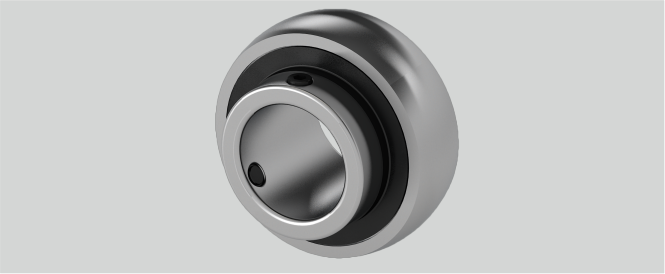

m (mm)	49,3
Temperaturbereich	-25°C bis 120°C
G (mm)	12
d (mm)	80
Tragzahlen in kN dyn.	71,5
r (mm)	3
Nachschmierung	Eine Schmierbohrung im Außenring, nur für JIS
n (mm)	33,3
Tragzahlen in kN stat.	54,2
Befestigung auf der Welle	Gewindestiftbefestigung
Bi (mm)	82,6
Be (mm)	32
ds (mm)	M12 x 1,5
Anzugsmoment Madenschrauben Nm	33
D (mm)	140
Material Lagereinsatz	Wälzlagerstahl 100Cr6

Brand: NBR

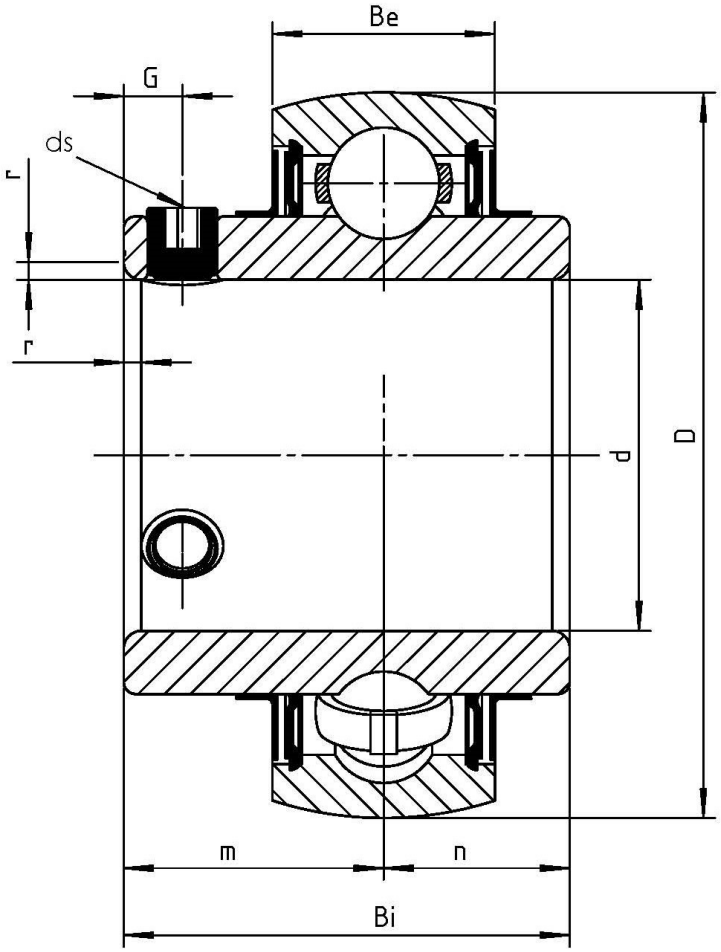

NBR Gehäuse- und Wälzlager GmbH · Geister Landweg 15 · D-48153 Münster
Phone + 49251 987 22 222 · info@nbr.eu · **www.nbr.eu**