HCC 204.

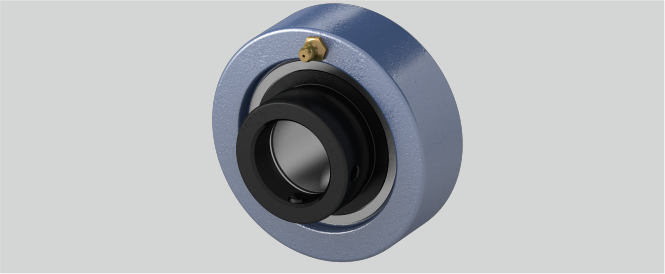

d (mm)	20
Tragzahlen in kN dyn.	12,8
n (mm)	17,1
Gehäusematerial	Grauguss
g (mm)	20
a (mm)	72
Befestigung auf der Welle	Exzenterringbefestigung
L (mm)	43,7
Tragzahlen in kN stat.	6,65
r (mm)	2
Temperaturbereich	-25°C bis 120°C
Material Lagereinsatz	Wälzlagerstahl 100Cr6

Marke: NBR

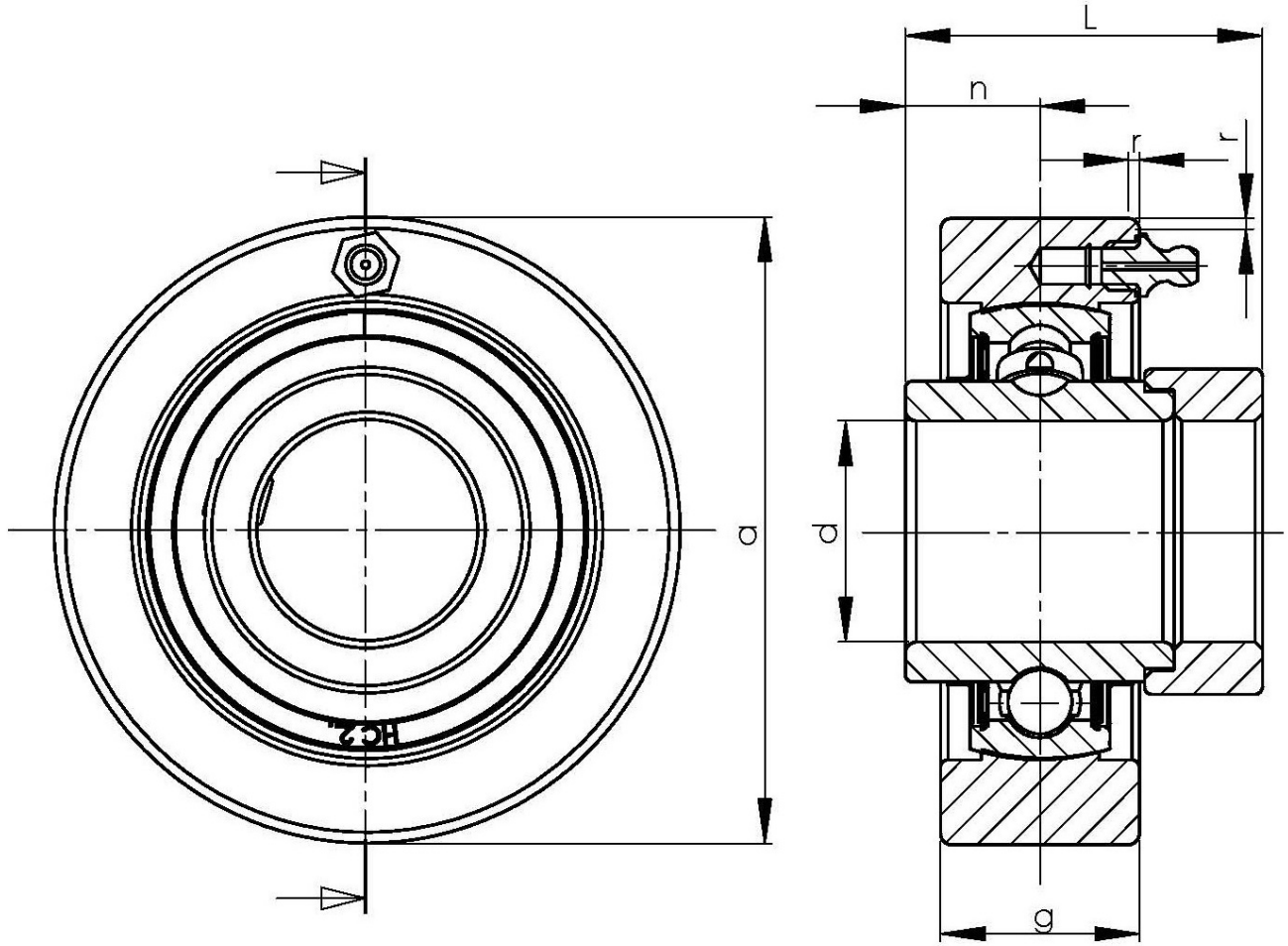

NBR Gehäuse- und Wälzlager GmbH · Geister Landweg 15 · D-48153 Münster
Telefon + 49251 987 22 222 · info@nbr.eu · **www.nbr.eu**