UKPW 210+H23.

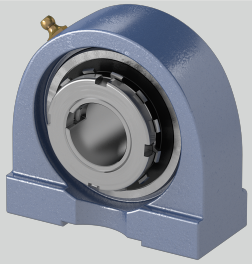

Material Lagereinsatz	Wälzlagerstahl 100Cr6
b (mm)	54
S (mm)	M16
d (mm)	45
w (mm)	115
Gehäusematerial	Grauguss
l (mm)	22
e (mm)	101,6
Befestigung auf der Welle	Spannhülsenbefestigung
Stahlblechschutzkappe	auf Anfrage
L (mm)	55
h (mm)	57,2
Temperaturbereich	-25°C bis 120°C
Tragzahlen in kN stat.	23,2
a (mm)	135
Befestigungsschraube Gehäuse	M 16
Tragzahlen in kN dyn.	35

Brand: EBS

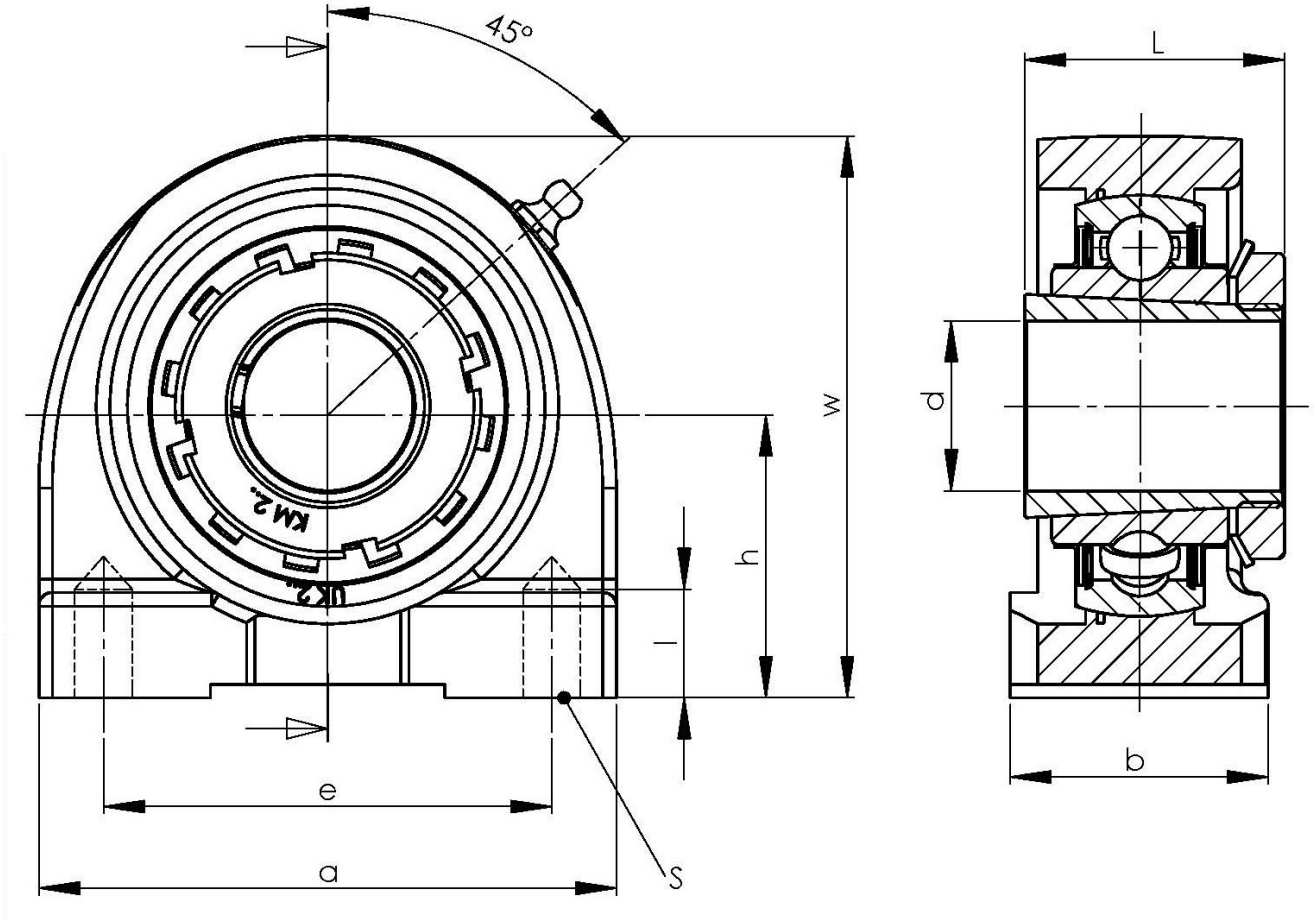

NBR Gehäuse- und Wälzlager GmbH · Geister Landweg 15 · D-48153 Münster
Phone + 49251 987 22 222 · info@nbr.eu · **www.nbr.eu**