UKT 213+H23.

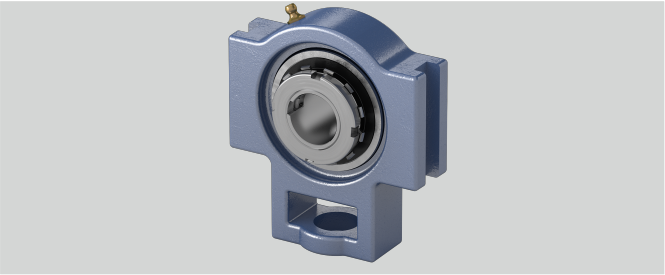

a (mm)	167
Tragzahlen in kN dyn.	57,5
w (mm)	224
l (mm)	44
g (mm)	21
Befestigung auf der Welle	Spannhülsenbefestigung
d (mm)	60
h (mm)	137
Stahlblechschutzkappe	Geha?useeinheiten sind auf Anfrage mit Stahl- blec
L (mm)	65
Tragzahlen in kN stat.	40
o (mm)	32
Gehäusematerial	Grauguss
Material Lagereinsatz	Wälzlagerstahl 100Cr6
s (mm)	41
b (mm)	121
Temperaturbereich	-25°C bis 120°C
q (mm)	70
e (mm)	151

Brand: SONSTIGE (IMPORT)

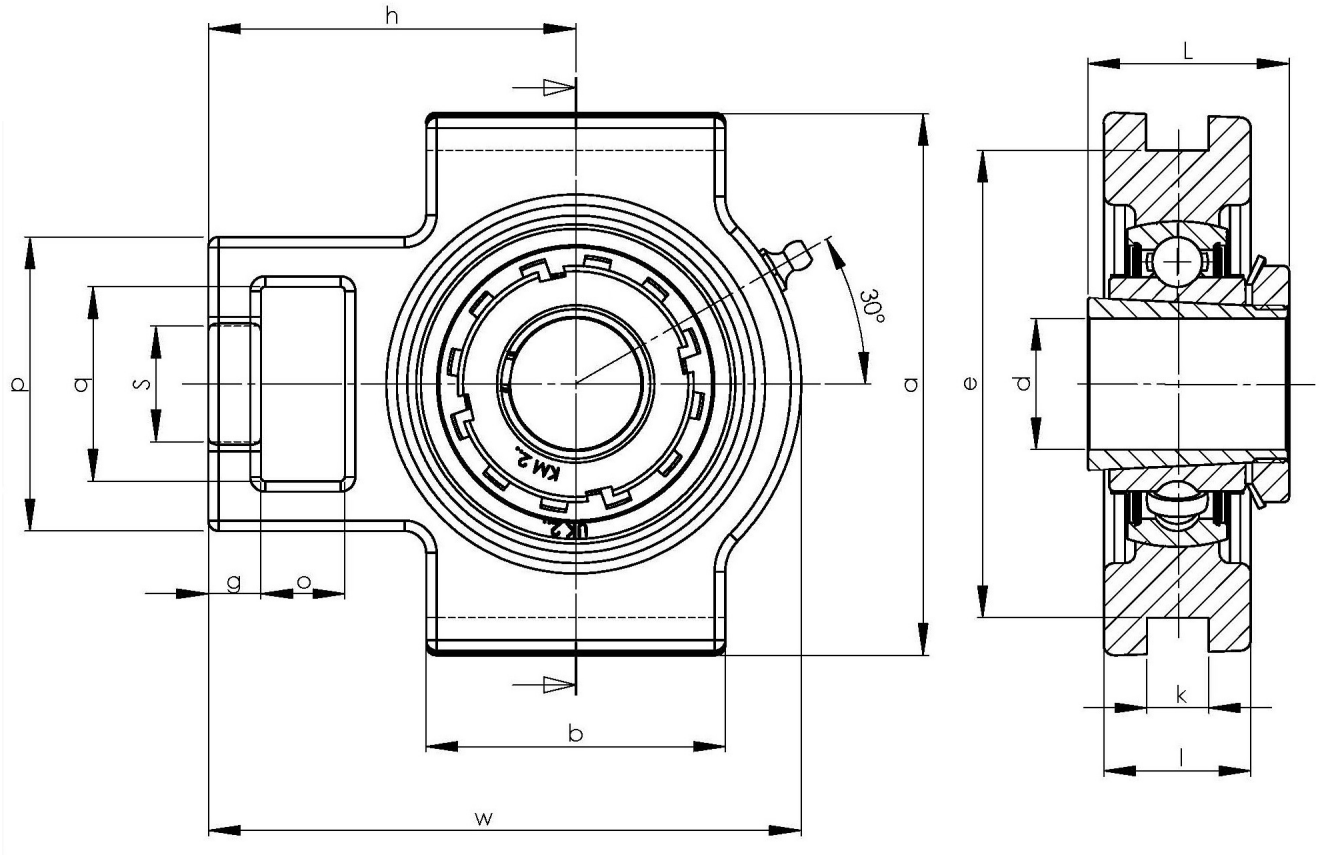

NBR Gehäuse- und Wälzlager GmbH · Geister Landweg 15 · D-48153 Münster
Phone + 49251 987 22 222 · info@nbr.eu · **www.nbr.eu**