11308

Material	Wälzlagerstahl 100Cr6
C (mm)	23
d (mm)	40
F (mm)	57,7
Temperaturbereich	-25°C bis 120°C
Bi (mm)	58
D (mm)	90

Marke: SONSTIGE (IMPORT)

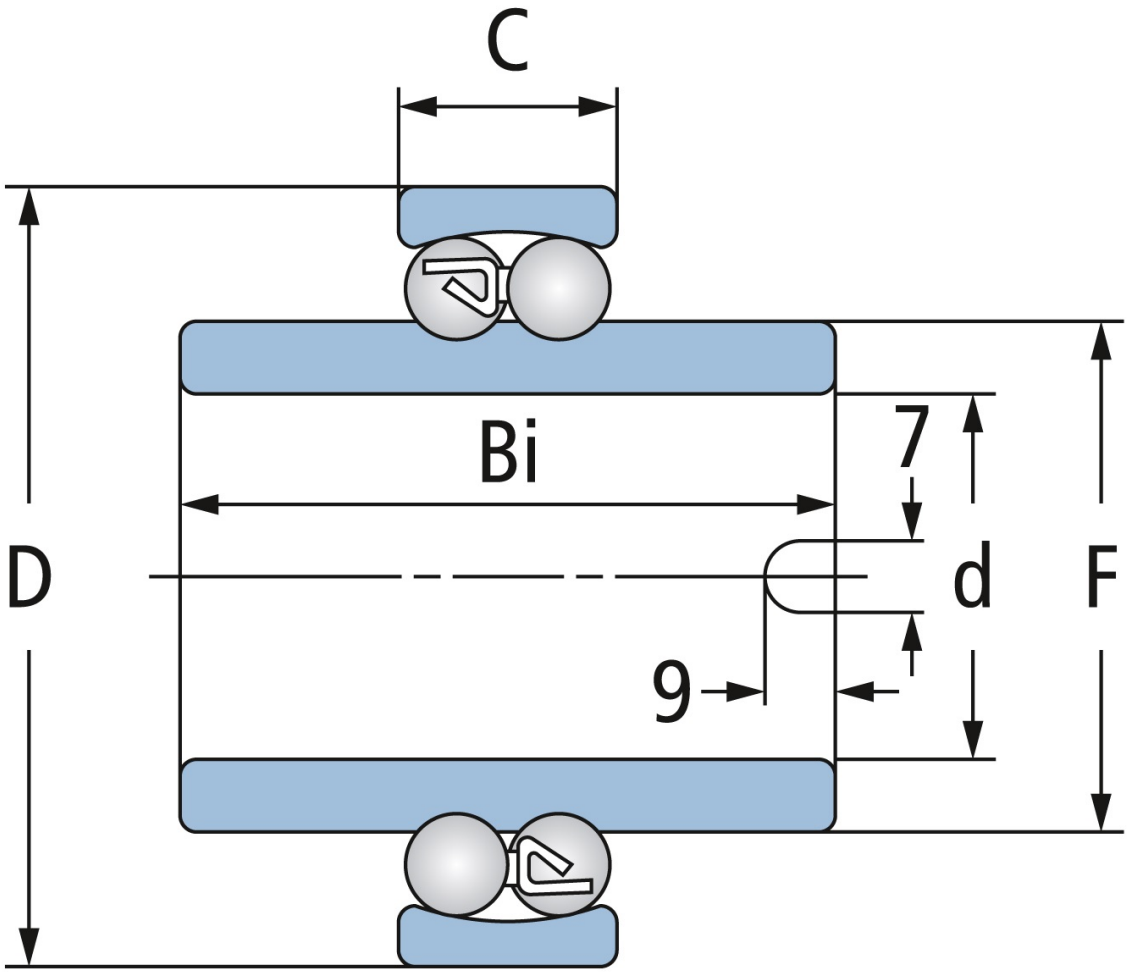

NBR Gehäuse- und Wälzlager GmbH · Geister Landweg 15 · D-48153 Münster
Telefon + 49251 987 22 222 · info@nbr.eu · **www.nbr.eu**