UKT 209+H23.

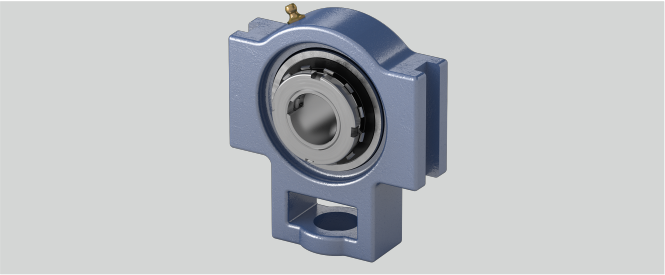

Gehäusematerial	Grauguss
Tragzahlen in kN dyn.	31,6
Temperaturbereich	-25°C bis 120°C
o (mm)	19
l (mm)	35
g (mm)	16
Befestigung auf der Welle	Spannhülsenbefestigung
Stahlblechschutzkappe	Geha?useeinheiten sind auf Anfrage mit Stahl- blec
a (mm)	117
L (mm)	50
q (mm)	49
b (mm)	83
d (mm)	40
h (mm)	87
Material Lagereinsatz	Wälzlagerstahl 100Cr6
Tragzahlen in kN stat.	20,6
s (mm)	29
e (mm)	102
w (mm)	144

Brand: NBR

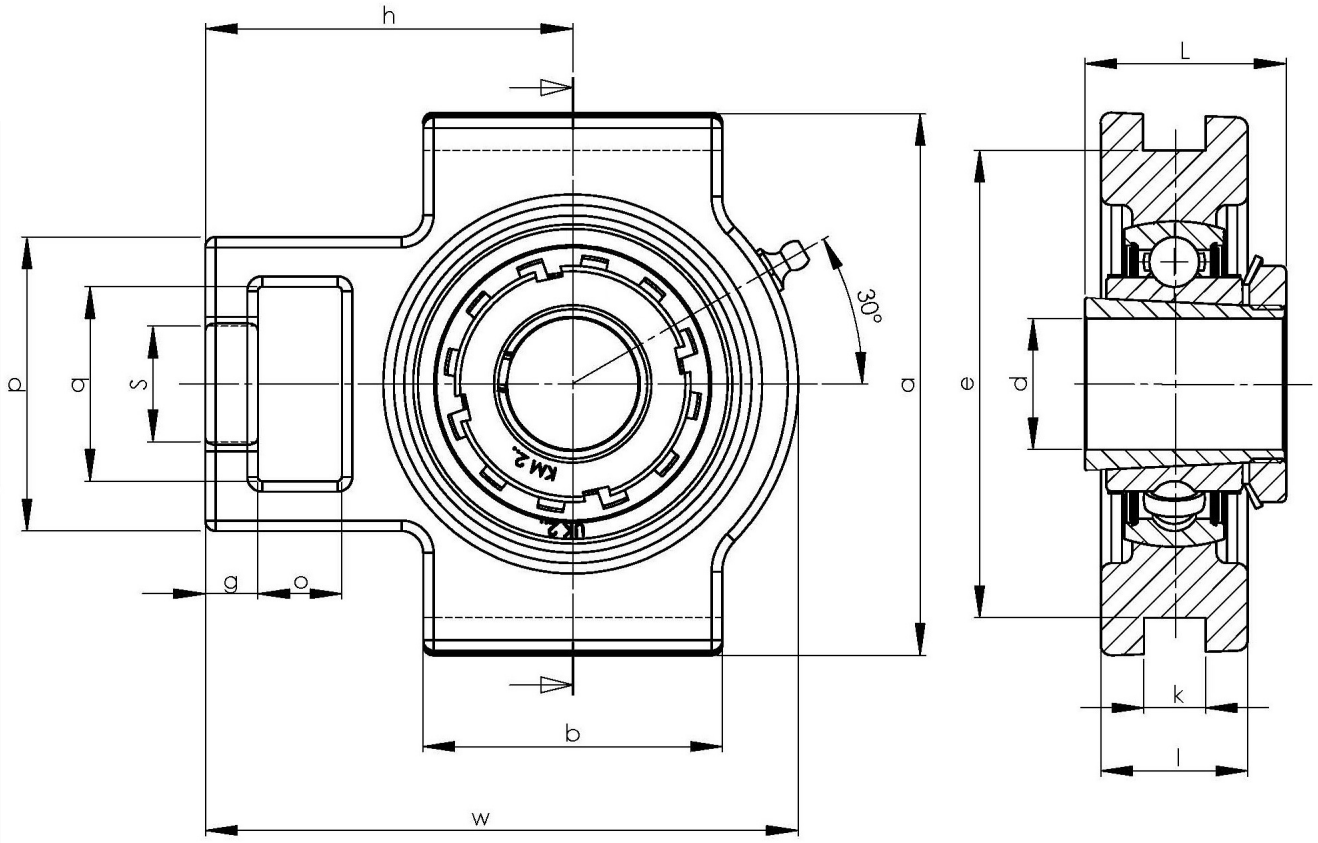

NBR Gehäuse- und Wälzlager GmbH · Geister Landweg 15 · D-48153 Münster
Phone + 49251 987 22 222 · info@nbr.eu · **www.nbr.eu**