H 2311

B1 (mm)	59
d (mm)	55
G (mm)	M55x2
Mutter	KM11
B2 (mm)	12
d1 (mm)	50
Anzugsdrehmoment (Nm)	95
d2 (mm)	75
Sicherungsblech	MB11

Marke: SKF

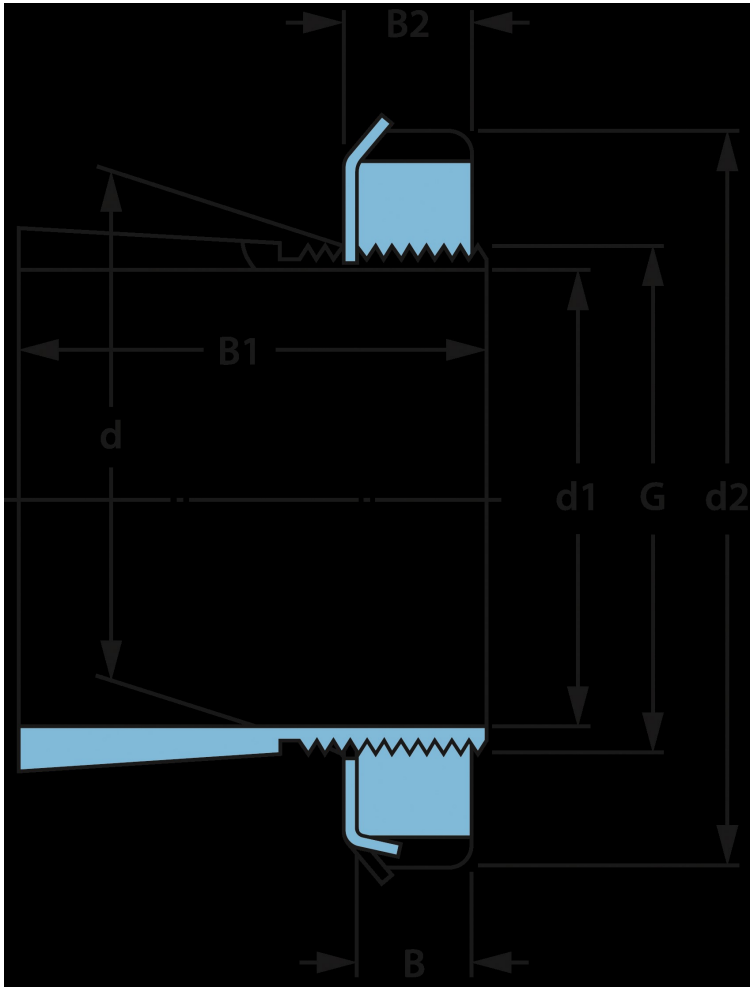

NBR Gehäuse- und Wälzlager GmbH · Geister Landweg 15 · D-48153 Münster
Telefon + 49251 987 22 222 · info@nbr.eu · **www.nbr.eu**