H 2316

G (mm)	M80x2
d (mm)	80
B2 (mm)	17
Sicherungsblech	MB16
B1 (mm)	78
Anzugsdrehmoment (Nm)	400
d1 (mm)	75
d2 (mm)	105
Mutter	KM16

Marke: SKF

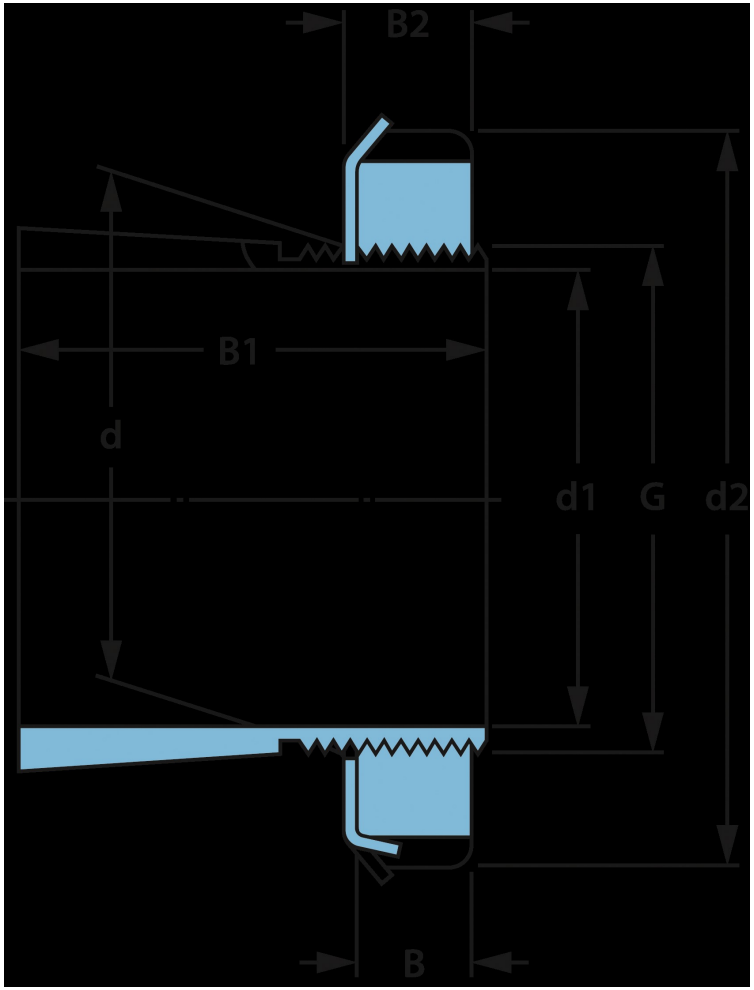

NBR Gehäuse- und Wälzlager GmbH · Geister Landweg 15 · D-48153 Münster
Telefon + 49251 987 22 222 · info@nbr.eu · **www.nbr.eu**