UKT 206+H23.

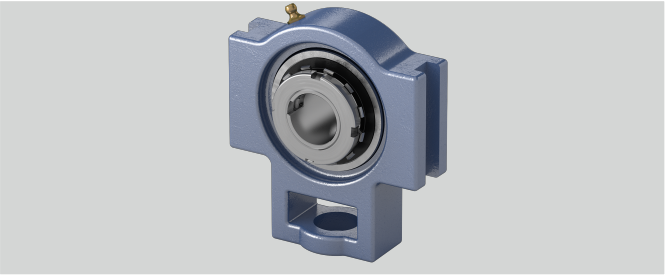

Gehäusematerial	Grauguss
l (mm)	28
h (mm)	70
a (mm)	102
s (mm)	22
e (mm)	89
Stahlblechschutzkappe	Geha?useeinheiten sind auf Anfrage mit Stahl- blec
Tragzahlen in kN stat.	11,3
b (mm)	57
Tragzahlen in kN dyn.	19,5
w (mm)	113
q (mm)	37
Material Lagereinsatz	Wälzlagerstahl 100Cr6
L (mm)	38
Temperaturbereich	-25°C bis 120°C
d (mm)	25
g (mm)	10
Befestigung auf der Welle	Spannhülsenbefestigung
o (mm)	16

Brand: NEUTRAL

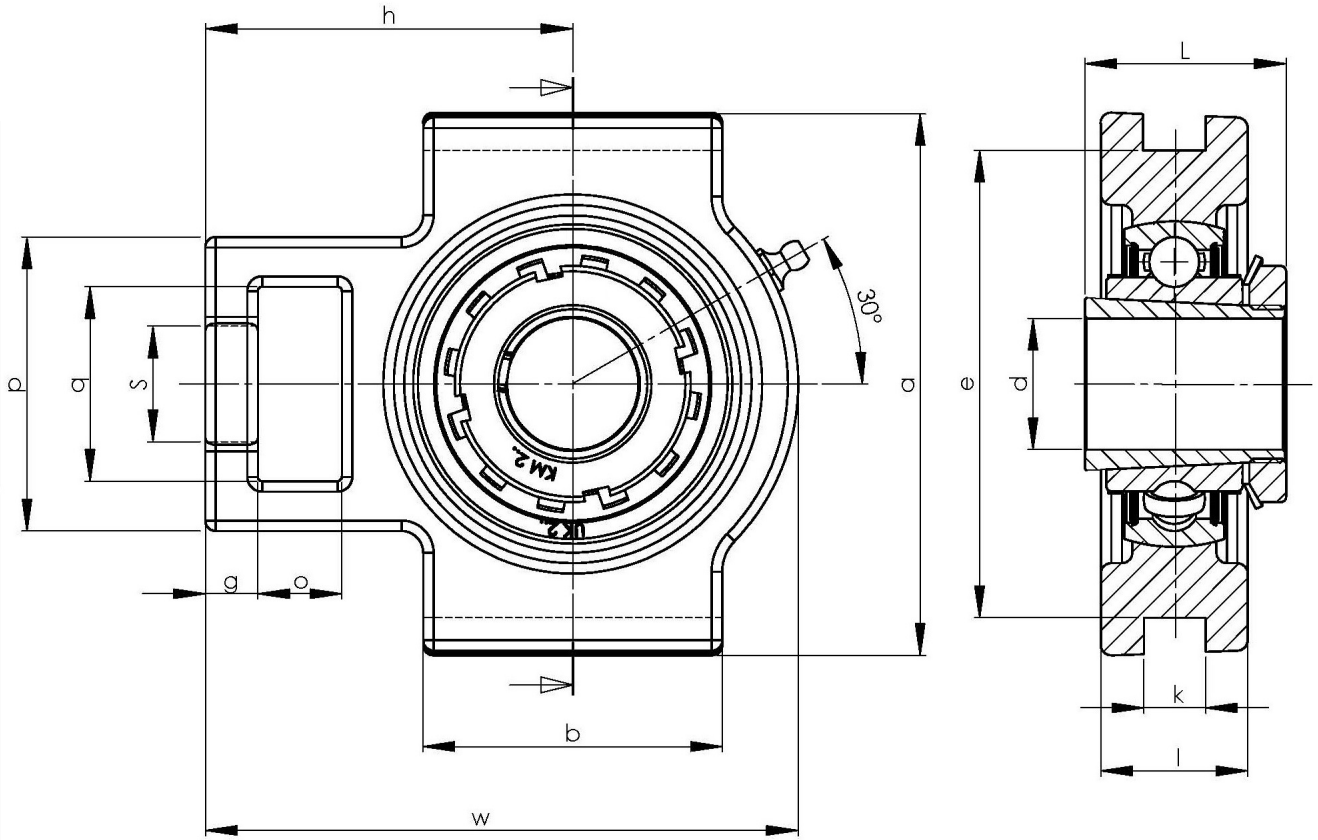

NBR Gehäuse- und Wälzlager GmbH · Geister Landweg 15 · D-48153 Münster
Phone + 49251 987 22 222 · info@nbr.eu · **www.nbr.eu**