UKT 212+H23.

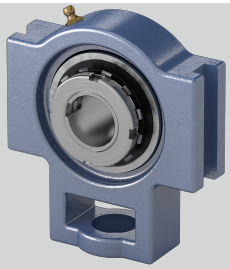

Stahlblechschutzkappe	Geha?useeinheiten sind auf Anfrage mit Stahl- blec
e (mm)	130
Material Lagereinsatz	Wälzlagerstahl 100Cr6
h (mm)	119
Temperaturbereich	-25°C bis 120°C
q (mm)	64
b (mm)	102
g (mm)	19
a (mm)	146
Tragzahlen in kN dyn.	47,7
s (mm)	35
L (mm)	62
Gehäusematerial	Grauguss
d (mm)	55
o (mm)	32
w (mm)	194
Tragzahlen in kN stat.	32,9
l (mm)	42
Befestigung auf der Welle	Spannhülsenbefestigung

Brand: NBR

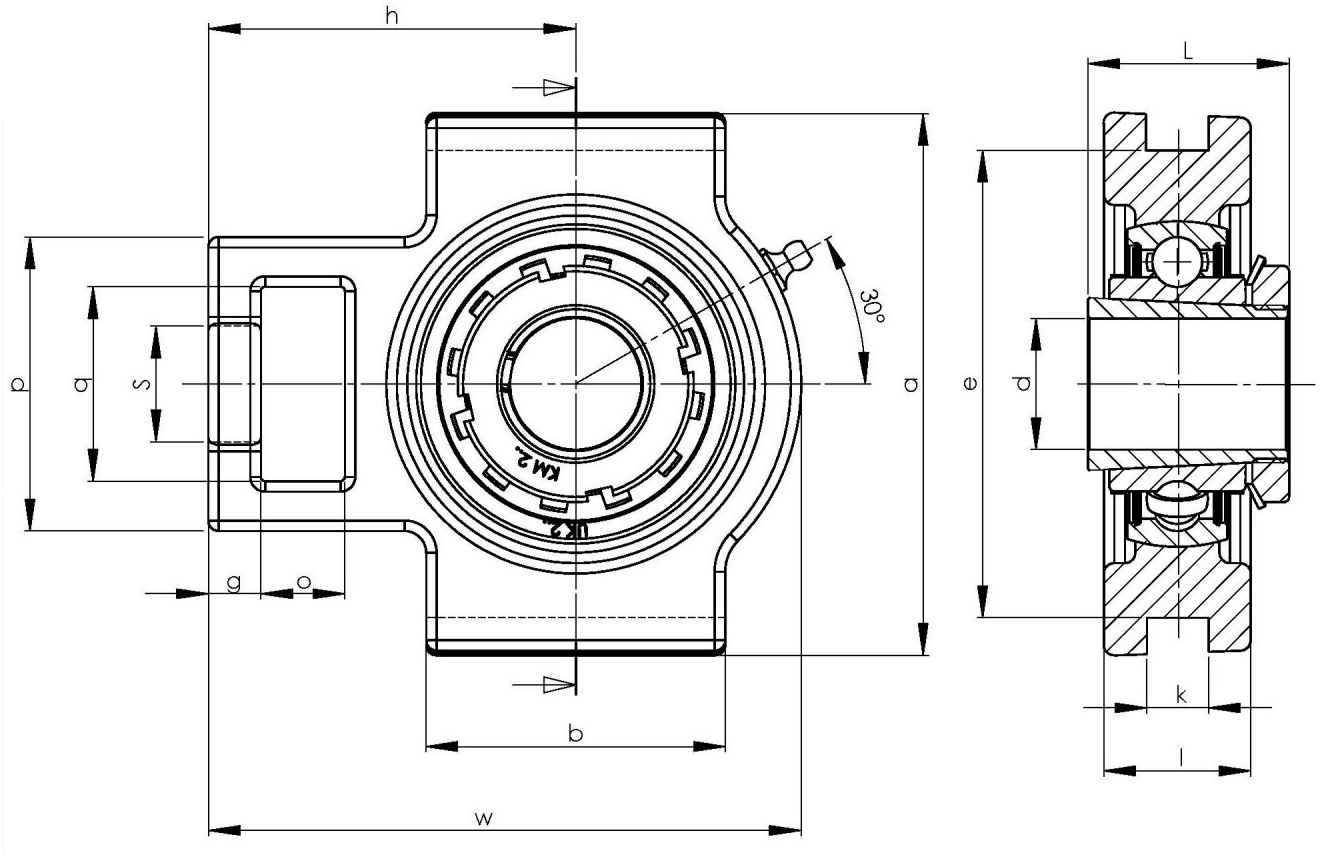

NBR Gehäuse- und Wälzlager GmbH · Geister Landweg 15 · D-48153 Münster
Phone + 49251 987 22 222 · info@nbr.eu · **www.nbr.eu**