UKC 207+H23.

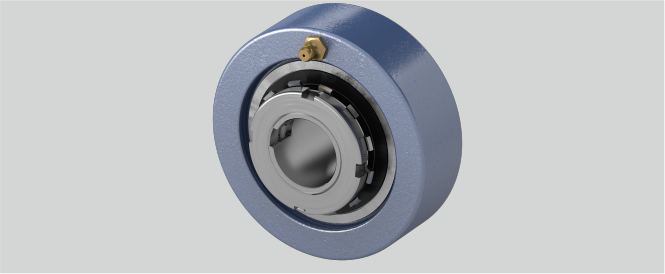

L (mm)	43
Tragzahlen in kN dyn.	25,7
Material Lagereinsatz	Wälzlagerstahl 100Cr6
r (mm)	2
g (mm)	28
Gehäusematerial	Grauguss
Tragzahlen in kN stat.	15,3
Temperaturbereich	-25°C bis 120°C
Befestigung auf der Welle	Spannhülsenbefestigung
d (mm)	30
a (mm)	90

Marke: NBR

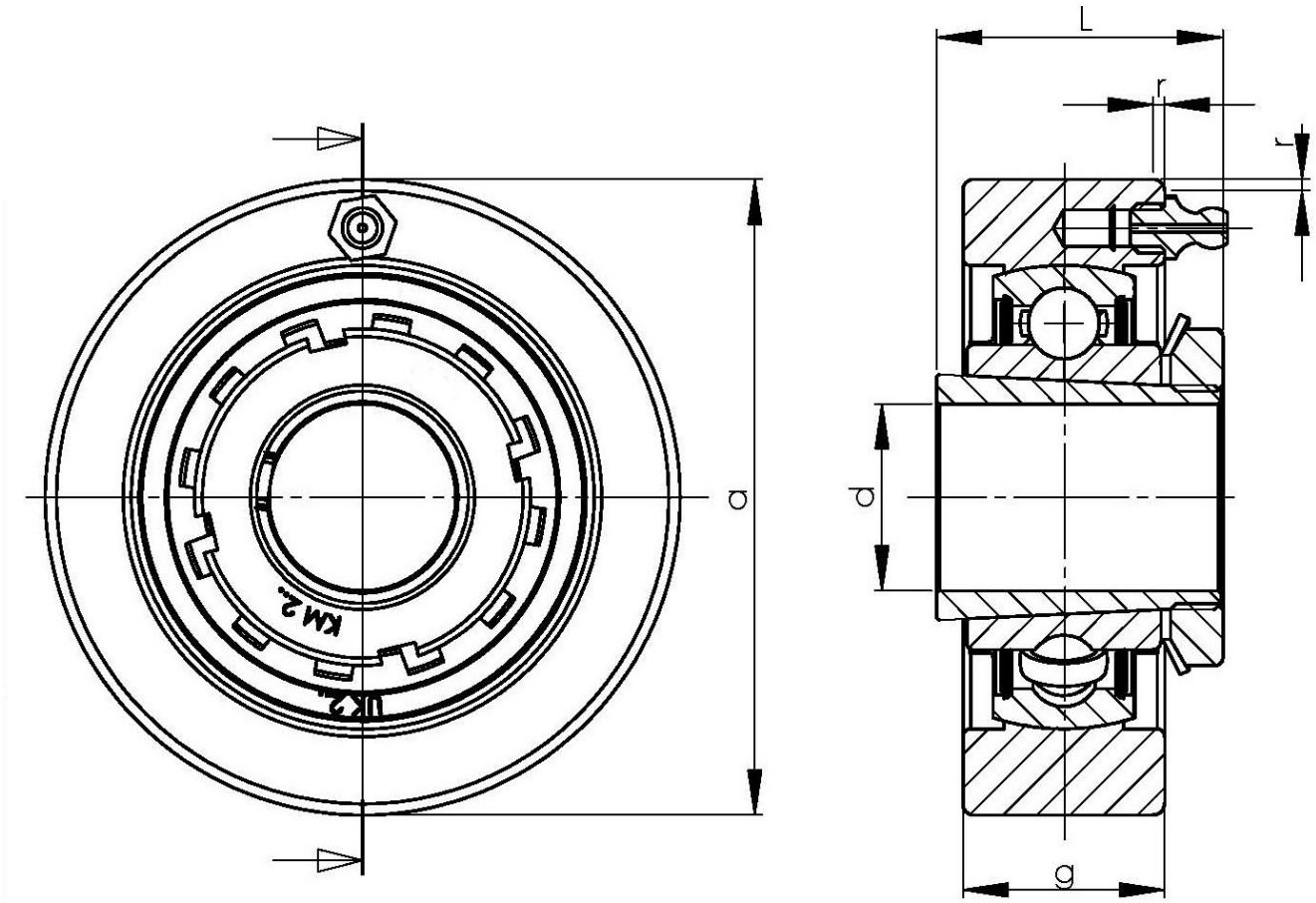

NBR Gehäuse- und Wälzlager GmbH · Geister Landweg 15 · D-48153 Münster
Telefon + 49251 987 22 222 · info@nbr.eu · **www.nbr.eu**