11208

Material	Wälzlagerstahl 100Cr6
Temperaturbereich	-25°C bis 120°C
C (mm)	18
F (mm)	54
Bi (mm)	56
D (mm)	80
d (mm)	40

Marke: SONSTIGE (IMPORT)

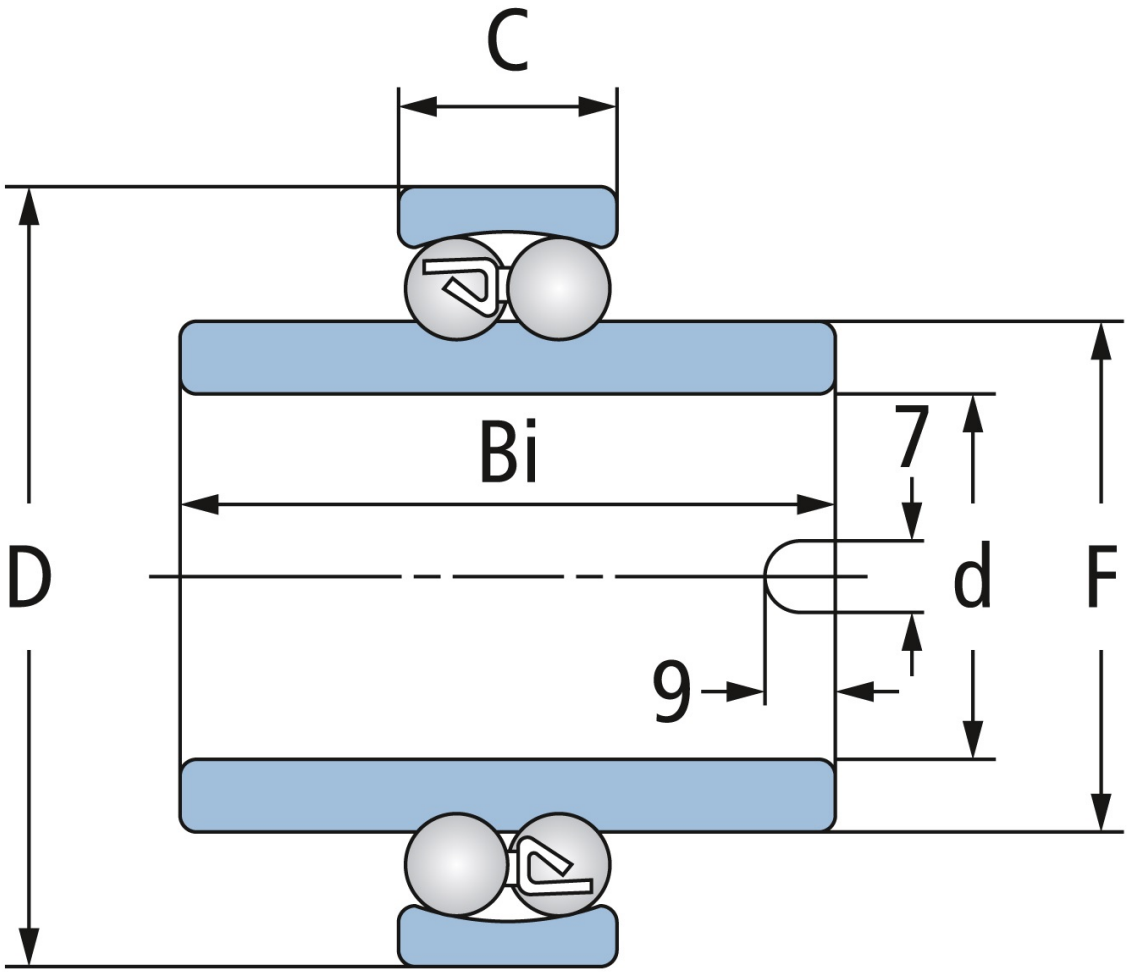

NBR Gehäuse- und Wälzlager GmbH · Geister Landweg 15 · D-48153 Münster
Telefon + 49251 987 22 222 · info@nbr.eu · **www.nbr.eu**