UKFL 211+H23.

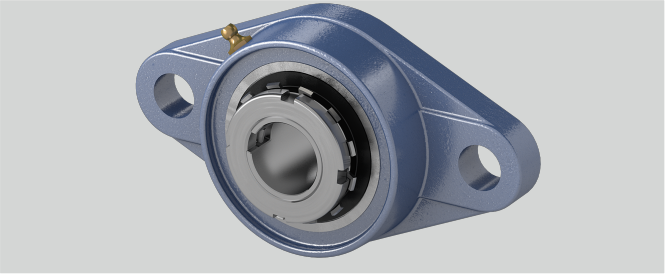

g (mm)	18
Tragzahlen in kN stat.	29,2
Befestigungsschraube Gehäuse	M16
i (mm)	25
Material Lagereinsatz	Wälzlagerstahl 100Cr6
l (mm)	43
Gehäusematerial	Grauguss
L (mm)	59
b (mm)	130
d (mm)	50
Stahlblechschutzkappe	Geha?useeinheiten sind auf Anfrage mit Stahl- blec
Tragzahlen in kN dyn.	43,5
Temperaturbereich	-25°C bis 120°C
a (mm)	224
e (mm)	184
s (mm)	19
Befestigung auf der Welle	Spannhülsenbefestigung

Marke: EBS

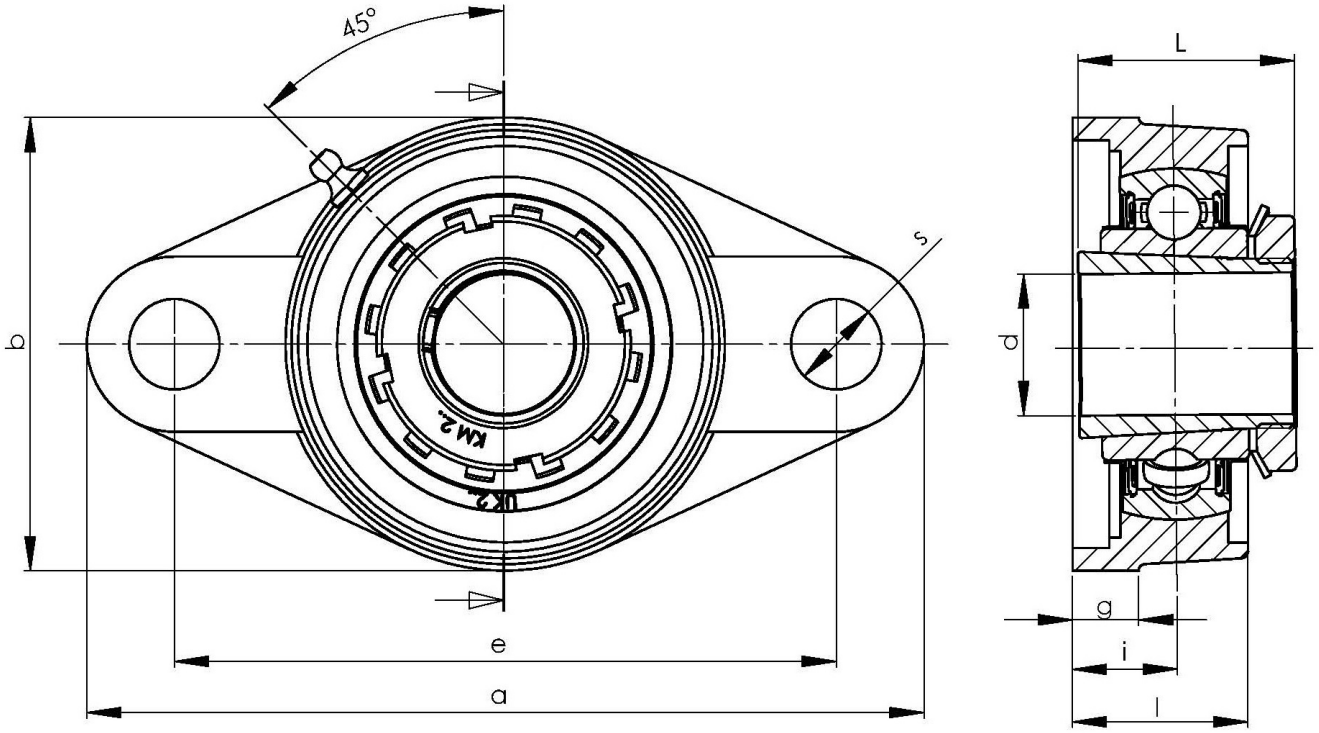

NBR Gehäuse- und Wälzlager GmbH · Geister Landweg 15 · D-48153 Münster
Telefon + 49251 987 22 222 · info@nbr.eu · **www.nbr.eu**