Technische Daten

22313 E

D (mm)	140
Material	Wälzlagerstahl 100Cr6
B (mm)	48
d (mm)	65
Temperaturbereich	-25°C bis 120°C

Marke: SKF

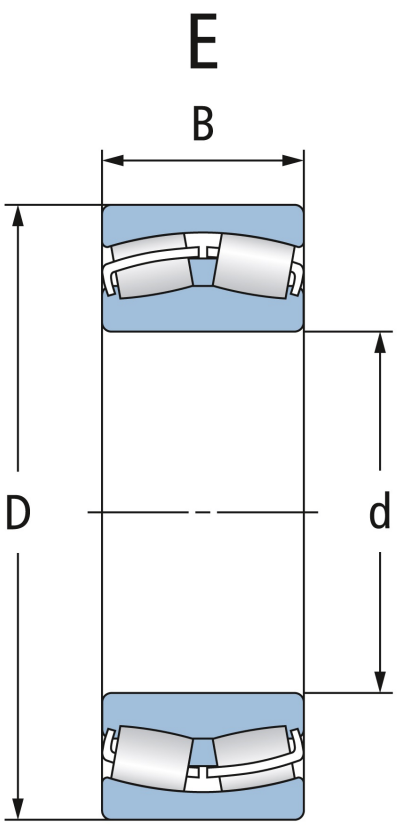

Zylindrische Bohrung

Cylindrical bore

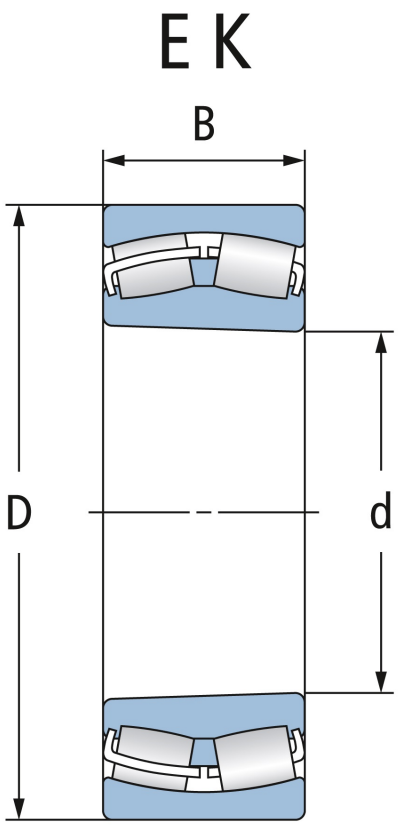

Kegelige Bohrung

Tapered bore

NBR Gehäuse- und Wälzlager GmbH · Geister Landweg 15 · D-48153 Münster
Telefon + 49251 987 22 222 · info@nbr.eu · **www.nbr.eu**