CS 205

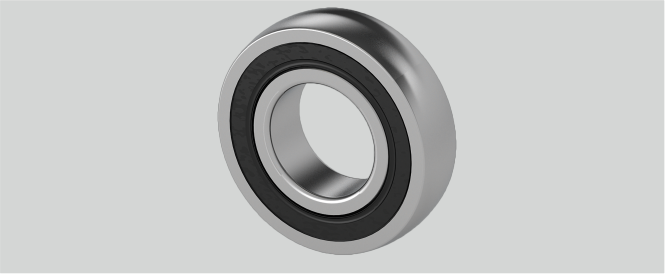

Marke: EBS

r (mm)	1,5
Temperaturbereich	-25°C bis 120°C
Tragzahlen in kN stat.	7,85
Tragzahlen in kN dyn.	14
d (mm)	25
Nachschmierung	Lagereinsätze sind wartungsfrei geschmiert
Be (mm)	15
Material Lagereinsatz	Wälzlagerstahl 100Cr6
D (mm)	52

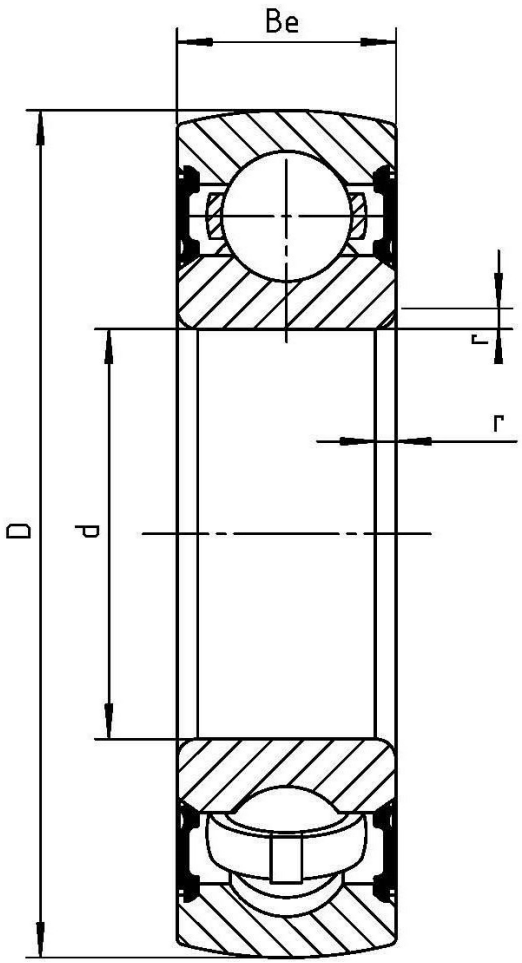

NBR Gehäuse- und Wälzlager GmbH · Geister Landweg 15 · D-48153 Münster
Telefon + 49251 987 22 222 · info@nbr.eu · **www.nbr.eu**