CS 208

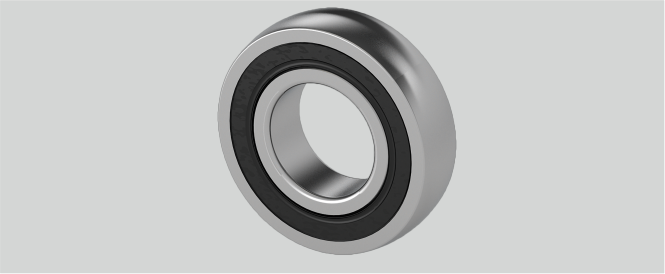

Tragzahlen in kN dyn.	29,5
d (mm)	40
Material Lagereinsatz	Wälzlagerstahl 100Cr6
Nachschmierung	Lagereinsätze sind wartungsfrei geschmiert
Be (mm)	18
D (mm)	80
Temperaturbereich	-25°C bis 120°C
Tragzahlen in kN stat.	18,1
r (mm)	2

Brand: INA

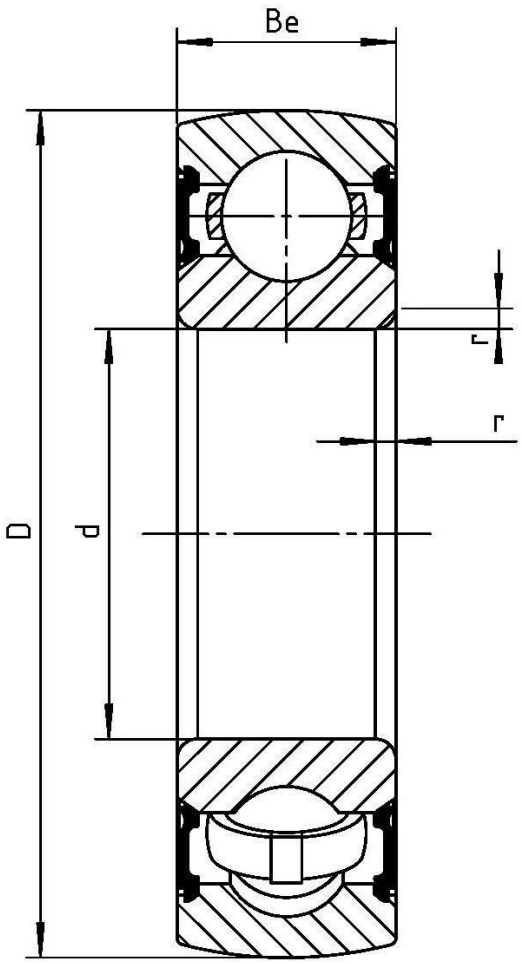

NBR Gehäuse- und Wälzlager GmbH · Geister Landweg 15 · D-48153 Münster
Phone + 49251 987 22 222 · info@nbr.eu · **www.nbr.eu**