UKT 215+H23.

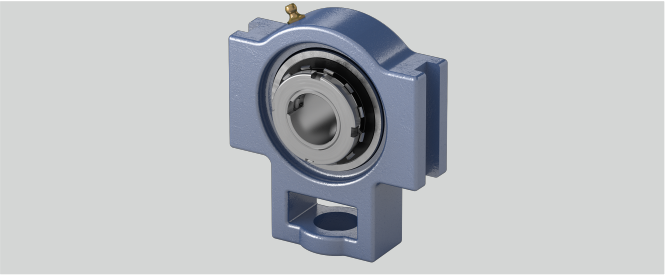

d (mm)	65
h (mm)	140
g (mm)	21
Temperaturbereich	-25°C bis 120°C
Stahlblechschutzkappe	Geha?useeinheiten sind auf Anfrage mit Stahl- blec
Befestigung auf der Welle	Spannhülsenbefestigung
Tragzahlen in kN stat.	49,5
a (mm)	167
e (mm)	151
Gehäusematerial	Grauguss
q (mm)	70
Material Lagereinsatz	Wälzlagerstahl 100Cr6
w (mm)	232
Tragzahlen in kN dyn.	66
L (mm)	73
s (mm)	41
b (mm)	121
o (mm)	32
l (mm)	48

Brand: NTN

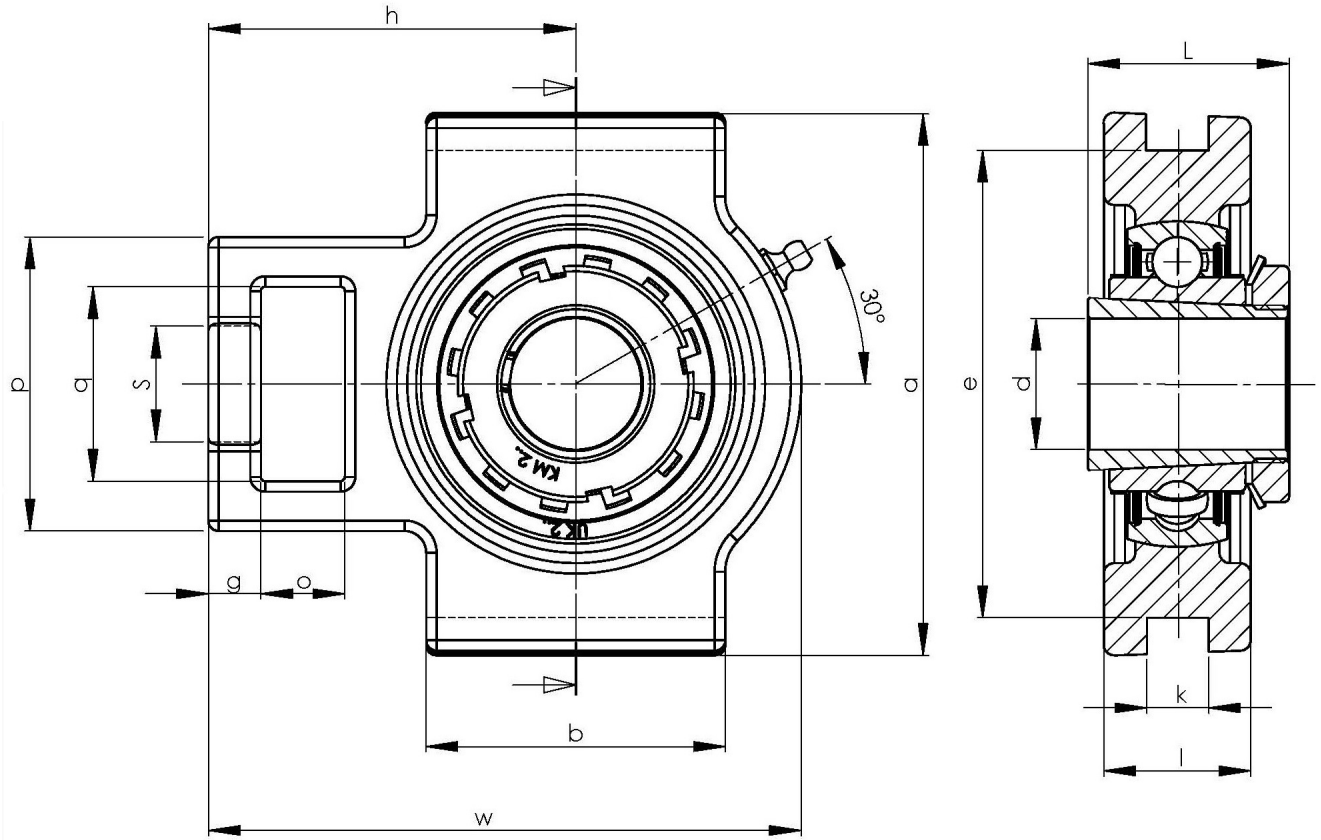

NBR Gehäuse- und Wälzlager GmbH · Geister Landweg 15 · D-48153 Münster
Phone + 49251 987 22 222 · info@nbr.eu · **www.nbr.eu**