UKC 207+H23.

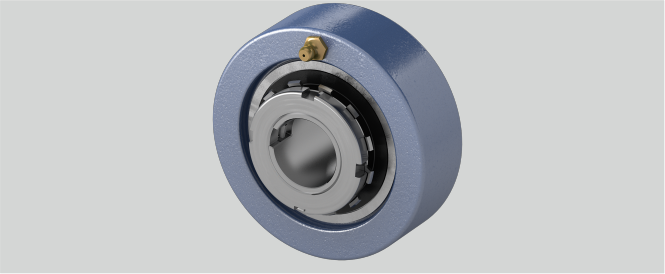

d (mm)	30
r (mm)	2
g (mm)	28
Material Lagereinsatz	Wälzlagerstahl 100Cr6
a (mm)	90
Temperaturbereich	-25°C bis 120°C
Befestigung auf der Welle	Spannhülsenbefestigung
L (mm)	43
Gehäusematerial	Grauguss
Tragzahlen in kN stat.	15,3
Tragzahlen in kN dyn.	25,7

Marke: EBS

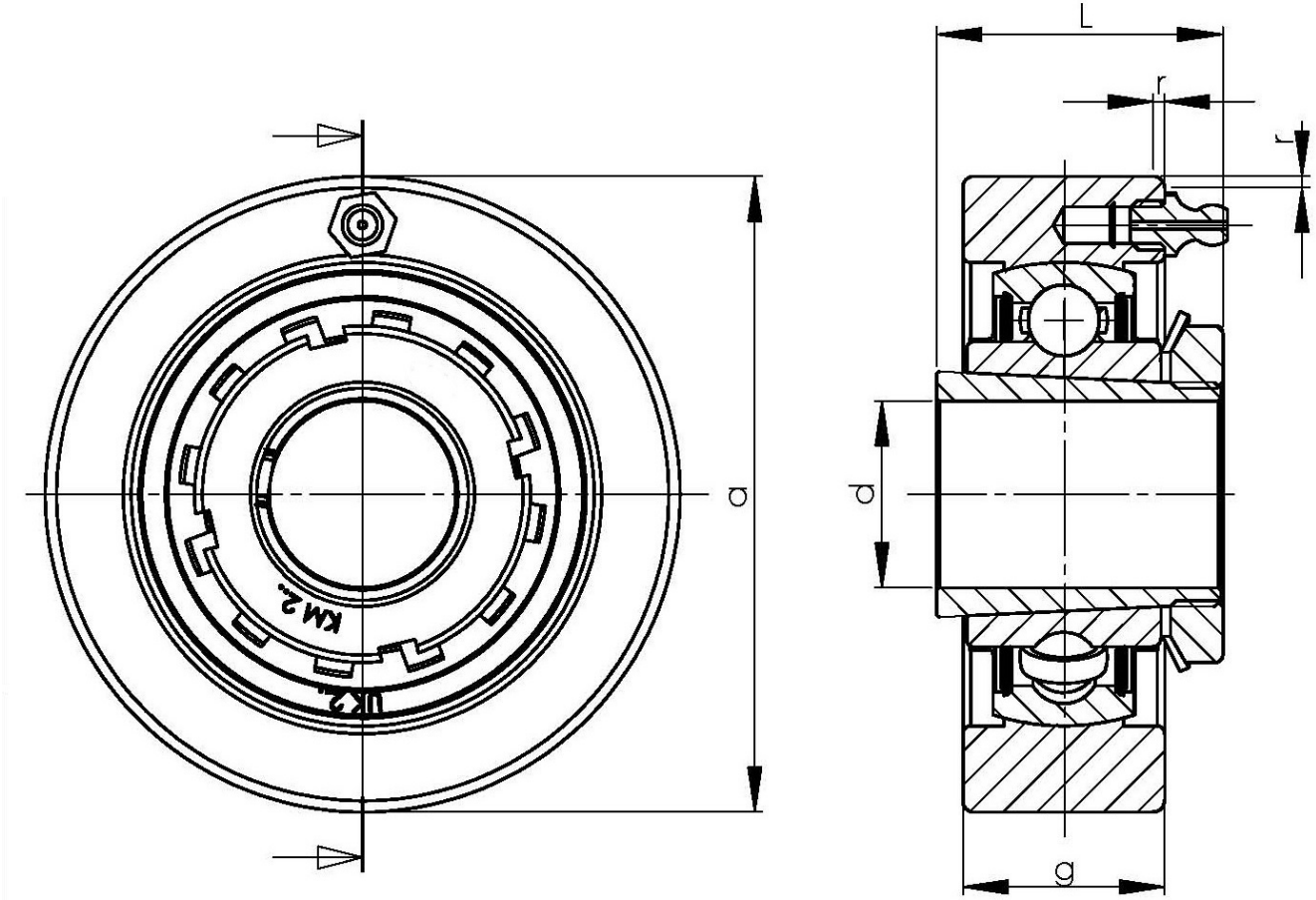

NBR Gehäuse- und Wälzlager GmbH · Geister Landweg 15 · D-48153 Münster
Telefon + 49251 987 22 222 · info@nbr.eu · **www.nbr.eu**