017X028X07 VIA

d1 (mm)	017
Temperaturbeständigkeit	-40°C bis 205°C
B (mm)	07
Material	Viton für erhöhte Temperaturbeständigkeit bis 200°
d2 (mm)	028

Marke: NEUTRAL

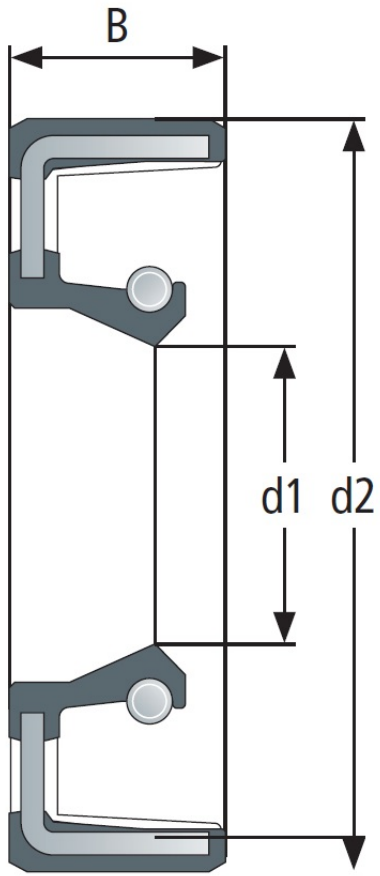

Verschiedenen Bauformen sind möglich!

NBR Gehäuse- und Wälzlager GmbH · Geister Landweg 15 · D-48153 Münster
Telefon + 49251 987 22 222 · info@nbr.eu · **www.nbr.eu**